Q8
IN Q 1881
Audi Vorsprung durch Technik

Satura rādītājs

Cenas

Tehniskie dati

Standarta aprīkojums

5 Riteņi / diski
5 Gaismas
5 Spoguļi
6 Slēgšanas sistēmas
6 Stiklojums
6 Ārējās apdares aprīkojums
6 Sēdekļi / sēdekļu komforts
7 Salona apdares aprīkojums
7 MMI un navigācijas sistēmas
8 Palīdzības un drošības sistēmas
8 Tehnoloģijas / balstiekārta

Papildu aprīkojums

9 Papildu aprīkojuma pakas
10 Krāsojums
10 Riteņu diski / riepas
12 Balstiekārta / bremzes
12 Sēdekļi
12 Sēdēšanas komforts
13 Sēdekļu apdare / ādas apdares pakas
14 Salona dekoratīvā apdare
15 Stūres / vadības elementi
15 MMI un navigācijas sistēmas
15 Radio un TV sistēmas
16 Telefoni / komunikāciju sistēmas
16 Palīdzības un drošības sistēmas
18 Gaismas
19 Jumta sistēmas
19 Kondicionēšanas sistēmas
19 Bagāžas nostiprināšanas un glabāšanas sistēmas
19 Slēgšanas sistēmas
20 Spoguļi
20 Stiklojums
21 Papildus ārējās apdares aprīkojums
21 Papildu salona apdares aprīkojums
22 Pagarinātā garantija
23 Aprīkojuma / dizaina pakas

Oriģinālie aksesuāri

28 Audi Q8 oriģinālie aksesuāri

Izmēri

30 Izmēri

Cenas

Modelis	Dzinēja tips	Pārnesumkārba / piedziņas veids	Dzinēja jauda kW/ZS	Cena EUR bez PVN	Cena EUR ar PVN	Reģistrācija EUR ar PVN
4MN0L2	3.0TDI	8 / tiptronic / quattro	210 / 286	58 264	**70 500**	510

Uzrādītās cenas, komplektācijas un papildaprīkojuma klāsts ir informatīva rakstura un var tikt mainīts bez iepriekšēja brīdinājuma.
Aktuālāko informāciju iespējams iegūt pie Audi pārstāvjiem Latvijā.

Cenas spēkā no 01.07.2018.

Tehniskie dati

Dzinēja tips	Pārnesumkārba, piedziņas veids	Jauda kW/ZS	Maksimālais griezes moments Nm pie apgr. min.	Degvielas patēriņš l/100km* pilsētā	ārpus pilsētas	kombinētais	CO_2 izmešu daudzums kombinētais g/km**	Paātrinājums 0-100 km/st sek.	Emisijas standarts
3.0TDI	8 / tiptronic / quattro	210 / 286	600 / 2250-3250	7.3-7.0	6.5-6.4	6.8-6.6	179-172	6.3	EU6

TDI dīzeļa dzinējs ar Common Rail iesmidzināšanas sistēmu un turbokompresoru
quattro pastāvīgā visu riteņu piedziņa
tiptronic automātiskā pārnesumkārba

*Uzrādītie degvielas patēriņa un CO_2 emisiju dati noteikti saskaņā ar NEDC procedūru, Eiropas Padomes direktīvas 80/1268/EEK aktuālajā redakcijā.
**Degvielas patēriņš un CO_2 izmešu daudzums svārstās atkarībā no uzstādīto riepu/disku izmēra.
Uzrādītā tehniskā informācija ir informatīva rakstura un var tikt mainīta bez iepriekšēja brīdinājuma

Standarta aprīkojums

Riteņi / diski		Kods	3.0TDI
Kaltie vieglmetāla riteņu diski, 5-spieķu "Aero" dizains, 8.5 J x 19, riepas 265/55 R19		40V	s
Riepu remonta komplekts		1G8	s
Riepu spiediena kontrole		7K1	s
Gaismas			
LED priekšējie lukturi bez lukturu mazgāšanas sistēmas		8IT	s
LED aizmugurējie lukturi		8SK	s
Gaismas un lietus sensors			s
Salona apgaismojuma paka		QQ0	s
Spoguļi			
Elektriski regulējami, nolokāmi un apsildāmi ārējie atpakaļskata spoguļi		6XE	s
Ārējo atpakaļskata spoguļu korpusi virsbūves krāsā		6FA	s
Salona atpakaļskata spogulis ar manuālo aptumšošanos		4L2	s

s = standartā – = nav pieejams o = papildu aprīkojums

Standarta aprīkojums

Slēgšanas sistēmas	Kods	3.0TDI
Ražotāja pretaizdzīšanas signalizācija	PG2	s
Elektriski atverams un aizverams bagāžas nodalījuma vāks	4E7	s
Stiklojums		
Siltumu aizturošs vējstikls	4GF	s
Siltumu aizturoši aizmugurējais un sānu stikli	4KC	s
Ārējās apdares aprīkojums		
Hromētas dekoratīvās līstes ap logiem	4ZB	s
Bamperi nekrāsoti, ar antracīta pelēku virsmu	2K0	s
Sēdekļi / sēdekļu komforts		
Initial auduma salona apdare	N2T	s
Standarta sēdekļi priekšā	Q1A	s
Priekšējo sēdekļu manuālā regulācija	3L3	s
Trīs sēdvietas aizmugurē, atzveltnes nolokāmas proporcijā 40:20:40 ar centrālo rokas balstu	3NE	s
ISOFIX bērnu sēdeklīšu stiprinājums aizmugurējiem sēdekļiem ar "Top Tether" stiprinājumu	3B3	s
Priekšējais centrālais rokas balsts	6E3	s

s = standartā – = nav pieejams o = papildu aprīkojums

Standarta aprīkojums

Salona apdares aprīkojums	Kods	3.0TDI
Multifunkcionāla Plus 3-spieķu stūre ar ādas apdari	2FJ	s
Dekoratīvā salona apdare: Diamond paint finish sudraba pelēkā krāsā	5MA	s
Vadības pogas matēti melnā krāsā	GS0	s
Automātiska klimata kontroles sistēma divu zonu	9AD	s
Auduma griestu apdare	6NJ	s
Auduma paklājiņi priekšā	0TC	s
Durvju sliekšņi ar alumīnija apdari	7M1	s
MMI un navigācijas sistēmas		
Vadītāja informācijas sistēma ar krāsaino displeju, izmērs 7″	9S7	s
MMI radio plus ar MMI touch response: skārienjūtīgs krāsainais displejs (izmērs 8.8″), 1 SD karsu lasītājs, 2 USB ar uzlādes un datu pārraides funkciju	I8E+UF7	s
MMI kontroles bloks ar MMI touch response: skārienjūtīgs krāsainais displejs (izmērs 8,6″) ar gaisa kondicionēšanas funkciju kontroli un teksta ievades lauku	QZ7	s
Bluetooth interfeiss	9ZX	s
Audi skaņas sistēma	9VD	s

s = standartā – = nav pieejams o = papildu aprīkojums

Standarta aprīkojums

Palīdzības un drošības sistēmas	Kods	3.0TDI
Papildus stāvbremze braukšanas uzsākšanai	UH2	s
Pilna izmēra drošības spilveni, priekšējā pasažiera gaisa spilvena deaktivizācijas slēdzis	4UF	s
Priekšējie un aizmugurējie sānu un galvas drošības spilveni	4X3	s
Braukšanas joslas uzturēšas brīdinājums "Line departure warning"	6I3	s
Cruise control - automātiska ātruma uzturēšanas ierīce ar ātruma ierobežotāju	8T6	s
Noparkošanās palīgs aizmugurē	7X1	s
Vadītāja noguruma detektors		s
Audi pre sense front	6K8	s

Tehnoloģijas / balstiekārta		
Balstiekārta ar regulējamiem amortizatoriem	1BL	s
Audi drive select ar Efficiency režīmu	2H9	s
Elektromehāniskais stūres pastiprinātājs Servotronic	QZ7	s
Elektroniskā stabilizācijas kontroles sistēma (ESC)		s
85 litru degvielas tvertne / TDI dzinējiem papildus tvertne AdBlue (24 litri)	0M5+FK2	s

s = standartā – = nav pieejams o = papildu aprīkojums

Papildu aprīkojuma pakas

Komforta paka

- Salona atpakaļskata spogulis bez rāmja ar automātisku aptumšošanos
- Priekšējo sēdekļu apsilde
- Optiskais parkošanās palīgs priekšā un aizmugurē
- Cricket ādas sēdekļu apdare
- Automātiskā klimata kontroles sistēma 4-zonu
- Komforta centrālais rokas balsts priekšā
- Elektriski nolokāmi, apsildāmi ārējie atpakaļskata spoguļi ar automātisku aptumšošanos un atmiņas funkciju
- Elektriski regulējami priekšējie sēdekļi ar muguras komforta regulēšanu, ar atmiņas funkciju vadītāja sēdeklim
- Priekšējie un aizmugurējie paklājiņi
- Komforta atslēga ar sensoru bagāžas nodalījuma atvēršanai
- Ambient apgaismojuma paka
- Riteņu skrūves ar slepeno atslēgu un skrūvju brīvkustības noteikšanu

Cena EUR ar PVN **5 700**
Vērtība EUR ar PVN 8 260

Tehnoloģiju paka*

- Atpakaļskata kamera
- Bang & Olufsen 3D Premium skaņas sistēma
- Kontūru/Ambient apgaismojuma paka (daudzkrāsainā ar vadību)
- Priekšējais Audi phone box ar bezvadu uzlādēšanas funkciju (Qi-Standard telefoniem)
- Durvju pneimatiska aizvēršanās
- MMI navigācijas sistēma plus ar MMI touch response
- Audi connect Navigation & Infotainment licence 3 gadiem
- Audi virtuālā vadītāja informācijas sistēma ar 12.3″ digitālo ekrānu

Cena EUR ar PVN **5 700**
Vērtība EUR ar PVN 7 630

* tikai kopā ar komforta paku

Papildu aprīkojums

Krāsojums		Kods	3.0TDI Cena EUR ar PVN
Carrara White krāsojums		0Q0Q	396
Metallic vai pearl effect krāsojums			1 190
Pilns krāsojums Ietver: apakšējās malas priekšējā un aizmugurējā buferī, durvju apdares moldingus, riteņu arku apdari		2K1	623

Riteņu diski / riepas			
Vieglmetāla diski, 5 spieķu dizains, 9 J x 20, riepas 275/50 R20		42H	1 190
Vieglmetāla diski, 5 spieķu dizains, 10 J x 21, riepas 285/45 R21		CY2	2 775
Vieglmetāla diski, 5 spieķu "Star"dizains, kontrastējoši pelēki, daļēji pulēti, 10 J x 21, riepas 285/45 R21		CZ4	3 001
Vieglmetāla diski, 5 spieķu W dizains, kontrastējoši pelēki, daļēji pulēti, 10 J x 21, riepas 285/45 R21		U01	3 001

Papildu aprīkojums

Riteņu diski / riepas		Kods	3.0TDI Cena EUR ar PVN
Audi Sport vieglmetāla diski, 5 spieķu "Turbine" dizains, paltinum krāsā, pulēti, 10 J x 21, riepas 285/45 R21		C2Y	3 680
Vieglmetāla diski, 5 dubultspieķu dizains, kontrastējoši pelēki, daļēji pulēti, 10 J x 22, riepas 285/40 R22		U03	4 473
Kalti vieglmetāla diski, 5 spieķu Y dizains, kontrastējoši pelēki, daļēji pulēti, 10 J x 22, riepas 285/40 R22		U04	6 680
Audi Sport vieglmetāla diski, 5 "V-veida Star" dizains, pulēti melna antracīta krāsā, 10 J x 22, riepas 285/40 R22		CX2	4 812
Riepu spiediena kontroles sistēma, paplašināta versija		7K3	340
Pagaidu rezerves ritenis		1G1	284
Riteņu skrūves ar slepeno atslēgu un skrūvju brīvkustības noteikšanu		1PR	40

Papildu aprīkojums

Balstiekārta / bremzes	Kods	3.0TDI Cena EUR ar PVN
Aizmugurējās ass stūrēšana	0N5	1 303
Adaptīvā pneimatiskā balstiekārta iekļauj automātisko amortizātoru regulēšanu un manuāli darbināmo pacelšanas funkciju un nolaišanas funkciju ērtākai iekraušanai regulējama, izmantojot Audi drive select	1BK	1 076
Adaptīvā pneimatiskā balstiekārta Sport elektroniski kontrolēta, pašizlīdzinoša sporta balstiekārta, kas ietver manuāli darbināmo pacelšanas funkciju un nolaišanas funkciju ērtākai iekraušanai regulējama, izmantojot Audi drive select	2MA	1 416

Sēdekļi		
Individuāli pielāgojami priekšējie sēdekļi ar klimata funkciju un pneimatisko muguras komforta un sēdekļu sānu daļu regulāciju tikai kopā ar N5D, un 4D3 vai 4D8, un 4A3 vai 4A4	PS8	4 020
Aizmugurējie sēdekļi plus aizmugurējā atzveltne dalāma un nolokāma manuāli 40:20:40 vai pilnībā; ISOFIX Top Tether stiprinajumi visiem trīs aizmugurējiem sēdekļiem; aizmugurējā sedekļu rinda manuāli regulējama 100 mm uz priekšu/atpakaļ, iespējamais sadalījums 60:40	3NS	249

Sēdēšanas komforts		
Elektriski regulējami priekšējie sēdekļi ar muguras komforta regulēšanu nav pieejams kopā ar standarta sēdekļu apdari	PV1	1 563
Elektriski regulējami priekšējie sēdekļi ar muguras komforta regulēšanu, ar atmiņas funkciju vadītāja sēdeklim nav pieejams kopā ar standarta sēdekļu apdari, tikai kopā ar 6XF vai 6XL	PV3	1 936
Elektriski regulējami priekšējie sēdekļi ar muguras komforta regulēšanu, ar atmiņas funkciju priekšējiem sēdekļiem nav pieejams kopā ar standarta sēdekļu apdari, tikai kopā ar 6XF vai 6XL	PV6	2 173
Priekšējo sēdekļu apsilde nav pieejams kopā ar standarta sēdekļu apdari	4A3	453
kopā ar PS8		0

Papildu aprīkojums

Sēdēšanas komforts		Kods	3.0TDI Cena EUR ar PVN
Priekšējo sēdekļu dalīta apsildīšana, aizmugurējo malējo sēdekļu dalīta apsildīšana tikai kopā ar 9AQ; nav pieejama ar standarta sēdekļu apdari		4A4	906
	kopā ar PS8		453
Priekšējo sēdekļu ventilācija 3 intensitātēs tikai kopā ar 4A3 vai 4A4; nav pieejama ar standarta sēdekļu apdari un sporta sedekļiem		4D3	1 245
	kopā ar PS8		0
Priekšējo sēdekļu ventilācijas un masāžas funkcija priekšējo sēdekļu masāžu nodrošina 10 pneimatiskie spilventiņi 3 dažādos intensitātes līmeņos, pieejamas 7 programmas tikai kopā ar 4A3 vai 4A4, un N5D, un PS8		4D8	1 756
	kopā ar PS8		510
Galvas balsti priekšējiem sēdekļiem Mehāniski regulējams galvas balsta augstums, leņķis un garenvirziens		5ZC	171
Komforta centrālais rokas balsts priekšā regulējams, ar atveramu uzglabāšanas nodalījumu nav pieejams kopā ar standarta sēdekļu apdari		6E6	215
Drošības spilveni aizmugurē šedošajiem		4X4	453
Pre sense paka aizmugurē šedošajiem drošības paka ietver vairākas funkcijas, kas uzlabo pasažieru drošību un komfortu aizmugurējā sēdeklī		4X9	737

Sēdekļu apdare / ādas apdares pakas			
Kombinētā ādas un mākslīgās ādas sēdekļu apdare standarta sēdekļiem bez ventilācijas: sēdekļu centrālā daļa priekšējiem sēdekļiem, diviem ārējiem aizmugurējiem sēdekļiem, sēdekļa sānu daļa vadītāja iekāpšanas pusē ar ādas apdari; sēdekļu sānu daļa, galvas balsti, durvju apdare, centrālais rokas balsts priekšā un vidējais aizmugurējais sēdeklis ar mākslīgās ādas apdari standarta sēdekļiem ar ventilāciju: sēdekļu centrālā daļa priekšējiem sēdekļiem, neventilējamā centrālā daļa diviem ārējiem aizmugurējiem sēdekļiem ar perforētās ādas apdari, sēdekļa sānu daļa vadītāja iekāpšanas pusē ar ādas apdari; sēdekļu sānu daļa, galvas balsti, durvju apdare, centrālais rokas balsts balsts priekšā un vidējais aizmugurējais sēdeklis ar mākslīgās ādas apdari tikai kopā ar standarta sēdekļiem un PV1, vai PV3, vai PV6		N1F	1 359

Papildu aprīkojums

Sēdekļu apdare / ādas apdares pakas	Kods	3.0TDI Cena EUR ar PVN
Cricket ādas sēdekļu apdare Standarta sēdekļiem bez ventilācijas: sēdekļu centrālā daļa, sēdekļu sānu daļa, galvas balstu centrālā daļa, centrālais rokas balsts priekšā un aizmugurē,ar Cricket ādas apdari; durvju apdare ar Alcantara apdari Standarta sēdekļiem ar ventilāciju: sēdekļu centrālā daļa priekšējiem sēdekļiem, neventilējamā centrālā daļa diviem ārējiem aizmugurējiem sēdekļiem ar perforētās Cricket ādas apdari; sēdekļu sānu daļa, centrālais aizmugurējais sēdeklis, galvas balstu centrālā daļa, centrālais rokas balsts priekšā un aizmugurē ar Cricket ādas apdari; durvju apdare ar Alcantara	N5A	2 378
Valcona ādas sēdekļu apdare Individuāli pielāgojamiem priekšējiem sēdekļiem ar ventilāciju: Sēdekļu centrālā daļa priekšējiem sēdekļiem, neventilējamā centrālā daļa diviem ārējiem aizmugurējiem sēdekļiem ar perforētās Valcona ādas apdari; sēdekļu sānu daļa, centrālais aizmugurējais sēdeklis, galvas balsti, centrālais rokas balsts priekšā un aizmugurē ar Valcona ādas apdari; durvju apdare ar Alcantara tikai kopā ar PS8	N5D	2 888
Ādas apdares paka - augšējā salona apdares daļa augšējā instrumenta paneļa apdare ar ādu, arī ap Head-up displeju (ja pasūtīts)	7HH	1 642
Ādas apdares paka salonā - apakšējā salona apdares daļa rokas balsti durvīs un centrālā konsole ar ādas apdari	7HJ	850
Ādas apdares paka - augšējā un apakšējā salona apdares daļa augšējā instrumenta paneļa apdare ar ādu, arī ap Head-up displeju (ja pasūtīts), rokas balsti durvīs un centrālā konsole ar ādas apdari	7HK	2 491
Paplašinātā ādas apdares paka augšējā instrumenta paneļa apdare ar ādu, arī ap Head-up displeju (ja pasūtīts), rokas balsti durvīs, durvju augšējā apdare priekšā un aizmugurē un centrālā konsole ar ādas apdari, ietverti elektriski regulējami saules sargi aizmugurējo durvju logiem un manuāls saules sargs aizmugurējam logam	7HL	3 747

Salona dekoratīvā apdare		
Dekoratīvā koka salona apdare Fine grain ash, pelēki-brūnā krāsā	7TL	679
Dekoratīvā koka salona apdare Oak, pelēka	7TM	679
Dekoratīvā salona apdare Aluminium spectrum	7TF	510
Vadības pogas melnas pulētas, ar pieskāriena atbildes reakciju, iekļaujot paplašinato alumīnija apdari salonā	GS5	215

Papildu aprīkojums

Stūres / vadības elementi	Kods	3.0TDI Cena EUR ar PVN
Multifunkcionāla plus 3 spieķu sporta stūre ar ādas apdari, iespēja pārslēgt pārnesumus pie stūres	1XW	182
Multifunkcionāla plus 3 spieķu sporta stūre ar ādas apdari, apsildāma ar iespēju pārslēgt pārnesumus pie stūres	1XP	431
Augstumā un dziļumā elektriski regulējama stūres kolonna easy-entry funkcija tikai kopā ar PV3 vai PV6	2C7	453

MMI un navigācijas sistēmas		
MMI navigācijas sistēma plus ar MMI touch response Audi virtuālā vadītāja informācijas sistēma ar 12.3˝ digitālo ekrānu navigacijas sistēma ar 10.1˝" skārienjūtīgo krāsaino displeju 3D navigācija ar karšu atjauninājumiem 1 SD karšu lasītājs 2 USB ar uzlādes un datu pārraides funkciju Bluetooth interfeiss Audi skaņas sistēma- 10 skaļruņi Balss vadības sistēma ar dabīgās runas atpazīšanu	PNQ	3 849

Radio un tv sistēmas		
Bang & Olufsen 3D Premium skaņas sistēma 17 skaļruņi, 3D skaļruņi, 739 w	PMB	1 303
Bang & Olufsen 3D Advanced skaņas sistēma 23 skaļruņi, 3D skaļruņi priekšā un aizmugurē, 1920 w	8RF	7 303
DVD atskaņotājs cimdu nodalījumā	7D5	171
Digitālo radio signālu uztveršana (DAB)	QV3	486

Papildu aprīkojums

Radio un tv sistēmas	Kods	3.0TDI Cena EUR ar PVN
Digitālā TV signāla uztveršana bez Common Interface Plus atbalsta tikai kopā ar PNQ	QV1	1 303
Digitālā radio un TV signāla uztveršana bez Common Interface Plus atbalsta tikai kopā ar PNQ	QU1	1 789
Telefoni / komunikāciju sistēmas		
Audi connect Navigation & Infotainment licence 3 gadiem tikai kopā ar PNQ	IT1	0
Audi music interfeiss aizmugurē 2 USB aizmugurē ar uzlādes un datu pārraides funkciju	UF8	171
Audi smartphone interfeiss Audi music interfeiss Google Android Auto; Apple CarPlay	IU1	340
Priekšējais Audi phone box ar bezvadu uzlādēšanas funkciju (Qi-Standard telefoniem), iespēja savienot 2 Bluetooth telefonus vienlaicīgi	9ZE	566
Palīdzības un drošības sistēmas		
Audi pre sense bāzes versija Audi pre sense bāzes versijā sistēma iespēju robežās uzsāk profilakses aizsargpasākumus kritiskās braukšanas situācijās, piemēram: ārkārtas situācijās, vai bīstamās bremzēšanas situācijās. Tas ietver: priekšējo drošības jostu pievilkšanu, sēdekļa pozīcijas optimizāciju, logu un panorāmas stikla jumta (ja pasūtīts) aizvēršanu un avārijas gaismu aktivizēšanu, lai brīdinātu citus satiksmes dalībniekus.	7W1	340
Vadītāja palīgsistēma City palīgsistēma krustojumu šķērsošanai braukšanas joslas maiņas asistents "Line change warning" brīdinājums pie izkāpšanas palīgsistēma izbraukšanai atpakaļgaitā no stāvvietas Audi pre sense priekšējās&aizmugurējās daļas uzraudzība tikai kopā ar 7X2 vai 7X5 vai PCZ, un 6XK vai 6XL	PCM	1 585

Papildu aprīkojums

Palīdzības un drošības sistēmas	Kods	3.0TDI Cena EUR ar PVN
Vadītāja palīgsistēma Tour adaptīvā vadītāja palīgsistēma, iekļaujot palīgsistēmu efektīvai braukšanai, ātruma ierobežotāju, sadursmes novēršanas un pagriezienu manevra palīgsistēmas palīgsistēma braukšanai sastrēgumos ceļa zīmju atpazīšana ārkārtas sistuāciju asistents tikai kopā ar 8G1 vai PXC, un 7X2 vai 7X5 vai PCZ, un 7W1 vai PCM vai PCH, un PNQ	PCN	1 698
Ceļa zīmju atpazinējs tikai kopā ar PNQ	QR9	226
Braukšanas joslas uzturēšanas brīdinājums "Line departure warning" ar ārkārtas sistuāciju asistentu un ceļa zīmju atpazinēju tikai kopā ar 8G1 vai PXC, un 7W1 vai PCH vai PCM, un PNQ	PCB	453
Braukšanas joslas maiņas asistents "Line change warning", iekļaujot "Audi pre sense rear" aizmugurējās daļas uzraudzību, brīdinājumu pie izkāpšanas un palīgsistēmu izbraukšanai atpakaļgaitā no stāvvietas tikai kopā ar 6XK vai 6XL vai 6XE vai 6XF, un 7X2 vai 7X5 vai PCZ	PCH	1 019
Braukšanas joslas uzturēšanas brīdinājums "Line departure warning" ar ārkārtas sistuāciju asistentu tikai kopā ar 7W1 vai PCH vai PCM	6I5	226
Head-up displejs - informācijas projekcija uz auto priekšējā stikla	KS1	1 574
Nakts redzamības palīgs tikai kopā ar 8X1 vai PXC, un 9AQ	9R1	2435
Optiskais parkošanās palīgs priekšā un aizmugurē	7X2	442
Auto novietošanas stāvvietā palīgs	7X5	883

Papildu aprīkojums

Palīdzības un drošības sistēmas	Kods	3.0TDI Cena EUR ar PVN
Atpakaļskata kamera tikai kopā ar 7X2 vai 7X5	KA2	537
360° kameras 360° kameras (KA6) Parking system plus, iekļaujot apkārtnes attēlošanu displejā (9X0) tikai kopā ar 6XK vai 6XL, un PNQ	PCD	1 303

Gaismas		
HD Matrix LED priekšējie lukturi ar dinamiskām mirgojošām pagriezienu gaismām priekšā un aizmugurē, dinamisko apgaismojumu un priekšejo lukturu mazgāšanas sistēmu	PXC	1 913
Priekšējo lukturu mazgāšanas sistēma	8X1	351
Tālo gaismu palīgs	8G1	171
Ambient apgaismojuma paka papildus standarta apgaismojuma pakai: apgaismojums ap instrumentu paneli un centrālo konsoli; priekšējo un aizmugurējo durvju ambient apgaismojums; apgaismojums durvju rokturos	QQ1	362
Kontūru/Ambient apgaismojuma paka (daudzkrāsainā ar vadību) 6 definēti krāsu profili; papildus pieejams interaktīvais profils - izvēlne caur Audi drive select; pieejamas individuālas personalizēšanas iespējas	QQ2	646

Papildu aprīkojums

Jumta sistēmas	Kods	3.0TDI Cena EUR ar PVN
Panorāmas stikla jumts elektriski atverams un regulējams, elektriski regulējams saules sargs	3FU	1 756
Alumīnija apdares jumta reliņi	3S1	453
Melni jumta reliņi	3S2	453
Kondicionēšanas sistēmas		
Automātiskā klimata kontroles sistēma 4-zonu	9AQ	906
Autonomā apsildīšanas/ventilēšanas sistēma ar tālvadību	PK6	1 756
Bagāžas nostiprināšanas un glabāšanas sistēmas		
Stiprinājuma josta un pārvietojams turētājs bagāžas nodalījumā	3GN	317
Tīkls bagāžas nodalījuma sadalīšanai	3CX	102
Bagāžas nodalījuma paklājs melns (gumija/audums)	6SJ	120
Slēgšanas sistēmas		
Komforta atslēga ar sensoru bagāžas nodalījuma atvēršanai (zem aizmugurējā bampera ar kājas palīdzību) tikai kopā ar QQ1 vai QQ2	PG3	1 099
Durvju pneimatiska aizvēršanās tikai kopā ar QQ1 vai QQ2	GZ2	724
Garāžas vārtu atvēršanas funkcija (HomeLink)	VC2	284

Papildu aprīkojums

Spoguļi		Kods	3.0TDI Cena EUR ar PVN
Salona atpakaļskata spogulis bez rāmja ar automātisku aptumšošanos		4L6	198
Elektriski nolokāmi, apsildāmi ārējie atpakaļskata spoguļi ar atmiņas funkciju nav pieejams ar standarta sēdekļiem		6XF	0
Elektriski nolokāmi, apsildāmi ārējie atpakaļskata spoguļi ar automātisku aptumšošanos		6XK	226
Elektriski nolokāmi, apsildāmi ārējie atpakaļskata spoguļi ar automātisku aptumšošanos un atmiņas funkciju nav pieejams ar standarta sēdekļiem		6XL	226

Stiklojums			
Mehānisks saules sargs aizmugurējam logam un elektriski regulējami saules sargi aizmugurējo durvju logiem		3Y6	679
	kopā ar 7HL		0
Siltumu aizturošs akustiskais vējstikls		4GL	362
Siltumu aizturošs akustiskais vējstikls, apsildāms tikai kopā ar 9ZE		4GR	668
Tonēti aizmugurējo durvju un sānu stikli, un aizmugurējais stikls		QL5	510
Akustiskais stiklojums sānu logiem		VW0	566
Adaptīvais vējstikla tīrītājs ar integrētām mazgāšanas sprauslām		9PF	442

Papildu aprīkojums

Papildu ārējās apdares aprīkojums	Kods	3.0TDI Cena EUR ar PVN
Melnā apdares paka melna radiatora restes apdare, melnas apdares logu līstes, melni apdares elementi priekšejā un aizmugurējā bamperī	PAH	793
Pieejams kopā ar: ārējie atpakaļskata spoguļu korpusi melnā krāsā	6FJ	120
Elektriski nolokāma sakabes ierīce tikai kopā ar 1BK vai 2MA	1D3	1 234
Sakabes ierīce ar piekabes manevrēšanas palīgsistēmu tikai kopā ar 1BK vai 2MA, un KA2 vai PCD, un 7X2 vai 7X5	1D9	1574
Bez automašīnas modeļa un dzinēja apzīmējumiem	2Z0	0

Papildu salona apdares aprīkojums		
Melna auduma griestu apdare	6NQ	362
Alcantara griestu un papildus saules sargu apdare Moon silver pelēkā krāsā	PL6	1756
Alcantara griestu un papildus saules sargu apdare melnā krāsā	PL2	1756
Durvju sliekšņi ar alumīnija apdari, apgaismoti	VT3	204
Saules sargi vadītājam un priekšējam pasažierim, izvelkami	5XL	69
Priekšējie un aizmugurējie paklājiņi	0TD	45
Smēķētāju aprīkojums	9JD	69

Papildu aprīkojums

Pagarinātā garantija	Kods	3.0TDI Cena EUR ar PVN
Audi pagarinātā garantija, 2 + 1, maksimālais nobraukums 30 000 km	EA1	301
Audi pagarinātā garantija, 2 + 1, maksimālais nobraukums 60 000 km	EA2	429
Audi pagarinātā garantija, 2 + 1, maksimālais nobraukums 90 000 km	EA3	572
Audi pagarinātā garantija, 2 + 1, maksimālais nobraukums 120 000 km	EB4	700
Audi pagarinātā garantija, 2 + 1, maksimālais nobraukums 150 000 km	EB3	907
Audi pagarinātā garantija, 2 + 2, maksimālais nobraukums 40 000 km	EA4	652
Audi pagarinātā garantija, 2 + 2, maksimālais nobraukums 80 000 km	EA5	971
Audi pagarinātā garantija, 2 + 2, maksimālais nobraukums 120 000 km	EA6	1 418
Audi pagarinātā garantija, 2 + 3, maksimālais nobraukums 50 000 km	EA7	1 099
Audi pagarinātā garantija, 2 + 3, maksimālais nobraukums 100 000 km	EA8	1 689
Audi pagarinātā garantija, 2 + 3, maksimālais nobraukums 150 000 km	EA9	2 645

Papildu aprīkojums

Aprīkojuma / dizaina pakas	Kods	3.0TDI Cena EUR ar PVN
S line sporta paka durvju sliekšņi ar alumīnija apdari, apgaismoti, ar S logo priekšā S line logo uz priekšējiem spārniem adaptīvā balstiekārta Sport sporta sēdekļi priekšā pārnesumkārbas svira ar perforētas ādas apdari un S logo dekoratīvā salona apdare, Brushed matt aluminium priekšējā paneļa, salona un griestu apdare melnā krāsā bagāžas nodalījuma malas aizsargs no nerūsējošā tērauda pedāļi no nerūsējošā tērauda	WQS	4 417
Kombinētā ādas un Frequency Alcantara sēdekļu apdare ar S logo uz priekšējo sēdekļu atzveltnēm	N7K	0
Multifunkcionāla plus 3 spieķu ādas apdares sporta stūre ar perforētas ādas ielaidumiem, iespēja pārslēgt pārnesumus pie stūres, melnā krāsā ar S line logo un hroma apdares elementu	1XW	182
Vieglmetāla diski 5 spieķu V dizains (S dizains), kontrastējoši pelēji, daļēji pulēti, 10 J x 21, riepas 285/45 R21	C7F	3 001
Elektriski regulējami priekšējie sēdekļi ar muguras komforta regulēšanu tikai kopā ar N7K, un C7F, un 1XW, un PV1	PV1	1 563
Pieejami sekojoši papildus aprīkojuma elementi:		
Adaptīvā pneimatiskā balstiekārta	1BK	0
S sporta sedekļi plus priekšā integrēts galvas balsts, elektriska sēdekļu regulācija, muguras komforta regulācija, perforētas ādas apdare priekšējiem sēdekļiem un ārējiem sēdekļiem aizmugurē, rombots apšuvums; iespējams kombinēt ar sēdekļu ventilāciju.	Q4Q	1 245

Papildu aprīkojums

Aprīkojuma / dizaina pakas	Kods	3.0TDI Cena EUR ar PVN
Valcona ādas sēdekļu apdare ar rombotu apšuvumu Sporta sēdekļiem plus bez sēdekļu ventilācijas: Valcona ādas apdare melna vai Rotor grey ar rombotu apšuvumu un S logo uz priekšējo sēdekļu atzveltnēm, durvju apdares elementi ar Alcantara apdari melna vai Rotor grey centrālais roku balsts ar Valcona ādas apdari sēdekļi melni: kontrastējošs apšuvums rock grey krāsā sēdekļi Rotor grey: kontrastējošs apšuvums melnā krāsā	N0Q	1 303
Valcona ādas sēdekļu apdare ar rombotu apšuvumu Sporta sēdekļiem plus ar sēdekļu ventilāciju: priekšējo sēdekļu centrālā daļa, sēdekļu sānu daļa un aizmgururējie ārējie sēdekļi ar Valcona perforētās ādas apdari ar rombotu apšuvumu melnā vai Rock grey krāsā, S logo uz priekšējo sēdekļu atzveltnēm sēdekļu sānu daļas, vidējais sēdeklis aizmugurē, galvas balsti, centrālais rokas balsts priekšā un aizmugurē ar Valcona ādas apdari melnā vai Rotor grey krāsā ar kontrastējošu apšuvumu durvju apdares elementi ar Alcantara apdari melna vai Rotor grey sēdekļi melni: kontrastējošs apšuvums Rock grey krāsā sēdekļi Rotor grey: kontrastējošs apšuvums melnā krāsā		
Valcona ādas salona apdare sporta sēdekļiem, ar S logo us priekšējo sēdekļu atzveltnēm Sēdekļu centrālā daļa, sēdekļu sānu daļa, galvas balsti, centrālais rokas balsts priekšā un aizmugurē ar melnu Valcona ādas apdari, kontrastējošas rock grey šuves, S logo uz priekšējo sēdekļu atzveltnēm, durvjīs melna Alcantara apdare	N1V	1 303
Multifunkcionāla 3 spieķu sporta stūre ar ādas apdari, iespēja slēgt pārnesumus pie stūres, apsildāma	1XP	431
Sporta multifunkcionāla plus 3 spieķu sporta stūre ar ādas apdari melnā krāsā, iespēju pārslēgt ātrumus pie stūres un plakanu apakšējo malu	2PF	311
Dekoratīvā salona apdare, Oak grey	7TM	0
Vieglmetāla diski, 5 spieķu dizains, 10 J x 21, riepas 285/45 R21	CY2	2 775
Vieglmetāla diski, 5 spieķu "Star"dizains, kontrastējoši pelēki, daļēji pulēti, 10 J x 21, riepas 285/45 R21	CZ4	3 001
Vieglmetāla diski, 5 spieķu W dizains, kontrastējoši pelēki, daļēji pulēti, 10 J x 21, riepas 285/45 R21	U01	3 001
Audi Sport vieglmetāla diski, 5 spieķu "Turbine" dizains, paltinum krāsā, pulēti, 10 J x 21, riepas 285/45 R21	C2Y	3 680
Vieglmetāla diski, 5 dubultspieķu dizains, kontrastējoši pelēki, daļēji pulēti, 10 J x 22, riepas 285/40 R22	U03	4 473
Kalti vieglmetāla diski, 5 spieķu Y dizains, kontrastējoši pelēki, daļēji pulēti, 10 J x 22, riepas 285/40 R22	U04	6 680
Audi Sport vieglmetāla diski, 5 "V-veida Star" dizains, pulēti melna antracīta krāsā, 10 J x 22, riepas 285/40 R22	CX2	4 812

Papildu aprīkojums

Aprīkojuma / dizaina pakas	Kods	3.0TDI Cena EUR ar PVN
Audi design selection dizaina paka durvju sliekšņi izgaismoti ar alumīnija elementiem, bez logo standarta sēdekļi apgaismojuma paka - Ambient lighting, krāsaina bagāžas nodalījuma malas aizsargs no nerūsējošā tērauda	WK8	850
Kombinētā ādas un mākslīgās ādas sēdekļu apdare melna ar kontrastējošu apšuvumu Rock grey krāsā vai Pando grey ādas apdare ar kontrastējošu apšuvumu Rock grey krāsā	N1F	1 359
Multifunkcionāla plus 3 spieķu sporta stūre ar ādas apdari un kontrastējošām šuvēm, iespēja pārslēgt pārnesumus pie stūres	1XW	182
Dekoratīvā salona apdare eucalyptus, natural lava brown	7TH	679
Ādas apdares paka- augšējā salona apdares daļa, kontrastējošas šuves Rock grey augšējā instrumenta paneļa apdare ar ādu, arī ap Head-up displeju (ja pasūtīts)	7HH	1 642
Priekšējie un aizmugurējie paklājiņi	0TD	45
Vieglmetāla diski, 5 spieķu "Star"dizains, kontrastējoši pelēki, daļēji pulēti, 10 J x 21, riepas 285/45 R21 tikai kopā ar N1F, un 1XW, un 7TH, un 7HH, un 0TD, un CZ4, un PV1 vai PV3 vai PV6	CZ4	3 001

Papildu aprīkojums

Aprīkojuma / dizaina pakas	Kods	3.0TDI Cena EUR ar PVN
Audi design selection dizaina paka Sard brown brūnā krāsā Durvju sliekšņi izgaismoti ar alumīnija elementiem, bez logo apgaismojuma paka - Ambient lighting, krāsaina bagāžas nodalījuma malas aizsargs no nerūsējošā tērauda	WK8	850
Individuāli pielāgojami priekšējie sēdekļi ar klimata funkciju	PS8	4 020
Valcona ādas sēdekļu apdare Sard brown brūnā krāsā ar kontrastējošu apšuvumu Steel grey pelēkā krāsā	N5D	2 888
Multifunkcionāla plus 3 spieķu sporta stūre ar ādas apdari un kontrastējošām šuvēm, iespēja pārslēgt pārnesumus pie stūres	1XW	182
Dekoratīvā salona apdare eucalyptus, natural, flamed basalt grey	7TK	679
Ādas apdares paka- augšējā salona apdares daļa augšējā instrumenta paneļa apdare ar ādu, arī ap Head-up displeju (ja pasūtīts)	7HH	1 642
Priekšējie un aizmugurējie paklājiņi	0TD	45
Vieglmetāla diski, 5 spieķu "Star"dizains, kontrastējoši pelēki, daļēji pulēti, 10 J x 21, riepas 285/45 R21 tikai kopā ar interjera kodu KA, un N6D, un PS8, un 4D3 un 4D8, un 1XW, un 7TK, un 7HH, un 0TD, un CZ4, un PV1 vai PV3 un PV6	CZ4	3 001
Pieejami sekojoši papildus aprīkojuma elementi:		
Multifunkcionāla 3 spieķu sporta stūre ar ādas apdari, iespēja slēgt pārnesumus pie stūres, apsildāma	1XP	431
Ādas apdares paka - augšējā un apakšējā salona apdares daļa	7HK	2 491
Paplašinātā ādas apdares paka	7HL	3 747
Vieglmetāla diski, 5 spieķu dizains, 10 J x 21, riepas 285/45 R21	CY2	2 775
Vieglmetāla diski, 5 spieķu W dizains, kontrastējoši pelēki, daļēji pulēti, 10 J x 21, riepas 285/45 R21	U01	3 001
Audi Sport vieglmetāla diski, 5 spieķu "Turbine" dizains, paltinum krāsā, pulēti, 10 J x 21, riepas 285/45 R21	C2Y	3 680
Vieglmetāla diski, 5 dubultspieķu dizains, kontrastējoši pelēki, daļēji pulēti, 10 J x 22, riepas 285/40 R22	U03	4 473
Kalti vieglmetāla diski, 5 spieķu Y dizains, kontrastējoši pelēki, daļēji pulēti, 10 J x 22, riepas 285/40 R22	U04	6 680
Audi Sport vieglmetāla diski, 5 "V-veida Star" dizains, pulēti melna antracīta krāsā, 10 J x 22, riepas 285/40 R22	CX2	4 812

Papildu aprīkojums

Aprīkojuma / dizaina pakas	Kods	3.0TDI Cena EUR ar PVN
S line ārējās apdares paka sportiska dizaina bamperi priekšā un aizmugurē radiatora restes ārējā apdare platīna pelēkā matētā krāsā pilns krāsojums (virsbūves krāsā) radiatora reste titāna melnā krāsā ar hromētu ārējo malu sānu gaisa atveres ar matēto titāna melno apdari difuzors aizmurugē matētā titāna melnā krāsā difuzora ielaidums platīna pelēkā matētā krāsā priekšējo un aizmugurējo buferu apakšējā daļa platīna pelēkā matētā krāsā durvju sliekšņu uzlikas krāsotas virsbūves krāsā ar ielaidumiem platīna pelēkā matētā krāsā S line logo uz priekšējiem spārniem durvju sliekšņi ar alumīnija apdari, apgaismoti, ar S logo priekšā bagāžas nodalījuma malas aizsargs no nerūsējošā tērauda	PQD	2 208
Pieejami sekojoši papildus aprīkojuma elementi:		
Bremžu supporti krāsoti sarkani tikai kopā ar 0TD	PC3	453

Audi Q8 oriģinālie aksesuāri

Drēbju pakaramais

Nodrošina ērtu uzvalka vai citu apģērbu novietošanu brauciena laikā un tas ir viegli montējams uz galvas balstu stieņiem.

Piezīme: Nevar uzstādīt elektriskajiem galvas balstiem, kā arī kvadrātveida galvas balstu stieņiem.

34 EUR

Audi oriģinālie gumijas paklājiņi

Izturīgi gumijas paklājiņi ar grīdai precīzi pielāgotu formu aizsardzībai pret visa veida netīrumiem. Piestiprināmi, izmantojot standarta stiprinājuma punktus.

Priekšējie (komplekts 2 gab.)
71 EUR
Aizmugurējie (komplekts 2 gab.)
57 EUR

LED Audi gredzeni iekāpšanas zonai

Iekāpšanas zonā projicē Audi logo un palielina iekāpšanas zonas apgaismojumu Piezīme: Modeļiem ar standarta halogēna iekāpšanas zonas apgaismojumu.

145 EUR

Bagāžas nodalījuma paklājs

Pielāgotas formas paklājs aizsargā grīdu no netīrumiem, mazgājams un izturīgs. Paaugstinātā apmale pasargā bagāžas nodalījuma grīdu no netīrumiem

136 EUR

Cena EUR ar PVN

Audi Q8 oriģinālie aksesuāri

Audi bērnu sēdeklītis ar uzlabotu sānu trieciena aizsardzību

Paredzēts bērniem, kas sver 15 lidz 36 kg, vai vecumā no 4 līdz 12 gadiem. Tiek piestiprināts ar transportlidzekļa trīspunktu drošības jostu un ISOFIX stiprinājuma punktiem.

Krāsa: Misano sarkans / melns.
479 EUR

Espreso kafijas automāts

Baudiet kafiju, neizkāpjot no sava auto. Kompakts, funkcionāls un viegli lietojams.

277 EUR

Datorsoma

Klēpjdatoru (līdz 15″) un dažādus citus materiālus var ievietot atbilstošos somas nodalījumos, kā arī datorsomu var droši nostiprināt automobilī.

151 EUR

Apple iPhone 7 bezvadu uzlādēšanas vāciņš

Izmantojams visās Qi-bezvadu uzlādes stacijās - Izmantojams modeļos ar “Audi phone box”

(9ZE/9ZV), Apple sertificēts (MFi) - Qi sertificēts

61 EUR

Ventiļu vāciņi ar Audi logotipu

30 EUR

USB adaptera vads

USB adapteris izmantošanai kopā ar Audi Phone box un / vai universālo mobilā tālruņa turētāju.

43 EUR

Cena EUR ar PVN
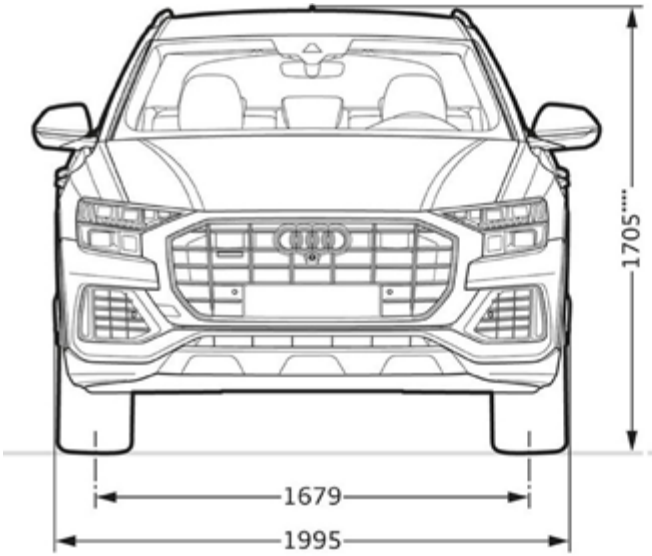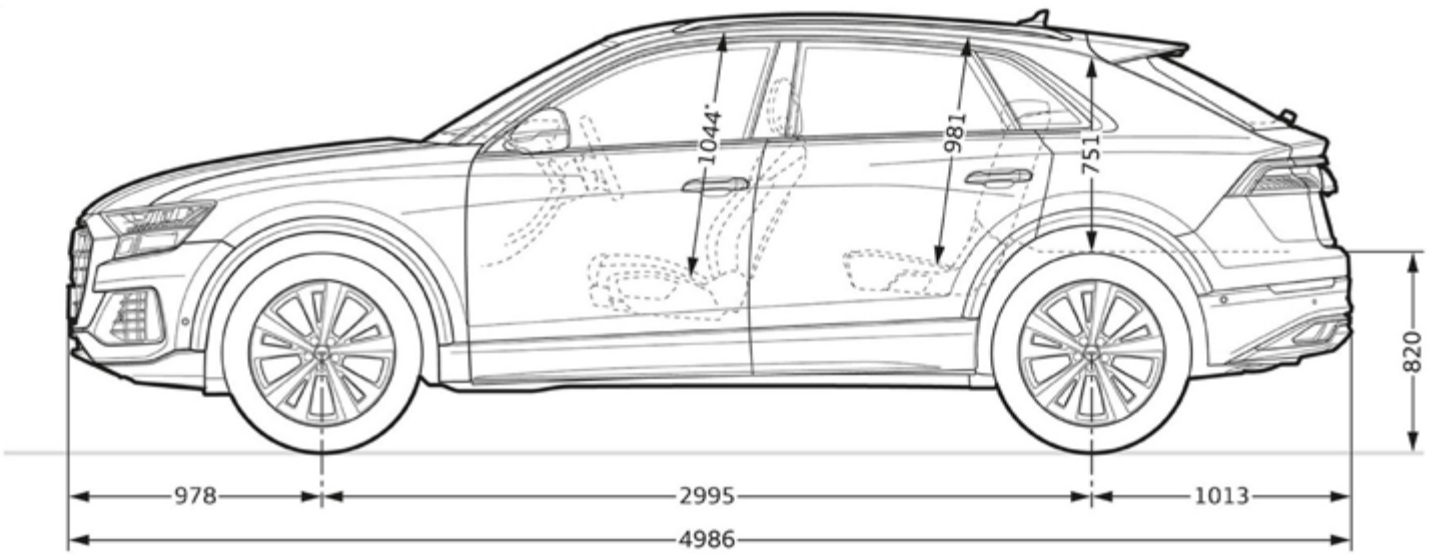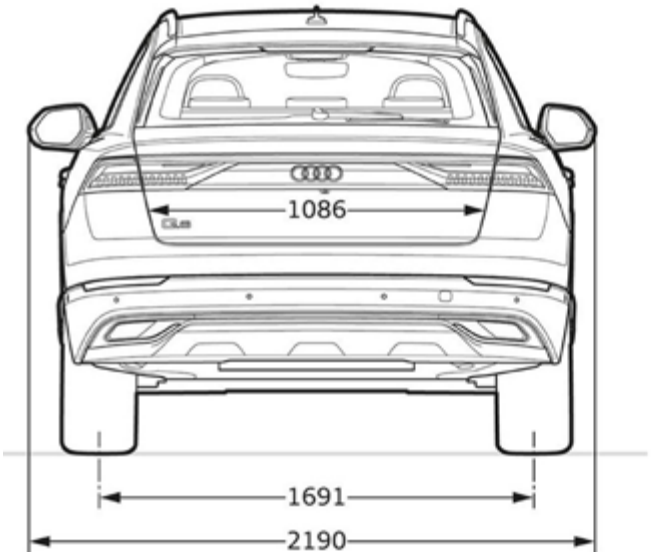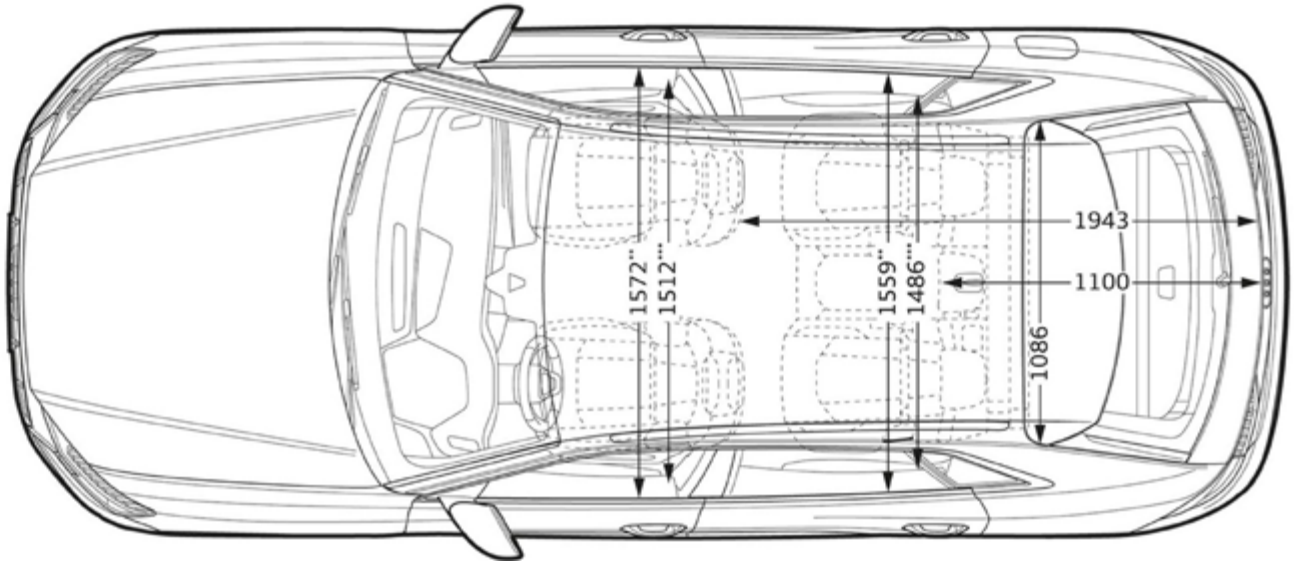
Audi Q8 izmēri