S5
IN S 5250
Audi Vorsprung durch Technik

Turinys

Kainoraštis

Techninė informacija

Bazinė įranga

7 Ratlankiai / padangos
7 Apšvietimas
8 Galinio vaizdo veidrodžiai
8 Rakinimo sistemos
8 Stiklai
8 Kita eksterjero įranga
9 Sėdynės / komfortas
9 Kita interjero įranga
10 Infotainment / MMI ir navigacijos sistemos
10 Asistavimo sistemos / saugumas
10 Technologijos / važiuoklė

Papildoma įranga

11 Spalvos
11 Ratlankiai / padangos
13 Važiuoklė / stabdžiai
13 Sėdynės
14 Sėdėjimo komfortas
15 Sėdynių apmušalai / odos paketai
15 Interjero apdaila
16 Vairai / pavarų perjungimo svirtys / valdymo elementai
16 Infotainment / MMI ir navigacijos sistemos
17 Infotainment / radijo ir garso sistemos
17 Infotainment / telefonas ir komunikacija
18 Asistavimo sistemos / saugumas
20 Apšvietimas
20 Stogo sistemos
20 Oro kondicionierius
20 Bagažo tvirtinimo ir daiktadėžių sistemos
21 Rakinimo sistemos
21 Galinio vaizdo veidrodžiai
22 Stiklai
22 Kita eksterjero įranga
22 Kita interjero įranga
23 Pratęsta garantija

Audi exclusive

24 Spalvos
24 Interjero apdaila
24 Vairai / pavarų perjungimo svirtys / valdymo elementai
25 Kita interjero įranga
25 Sėdynių apmušalai / odos paketai

Matmenys

Audi S5 Coupé kainoraštis

Modelio kodas	Variklio tipas	Pavarų dėžė / pavaros tipas	Cilindrai / tūris cm^3	Galia kW/AG	Kaina EUR be PVM	Kaina EUR su PVM
F53STA	3.0TDI	8 / tiptronic / quattro	6 / 2967	255 / 347	57 132	**69 130**

Kainos apima automobilio pristatymą, priešpardaviminį patikrinimą, avarinį trikampį, gesintuvą ir pirmosios pagalbos rinkinį. Kainos apskaičiuotos taikant visus Lietuvoje galiojančius mokesčius.
Nurodytos kainos, papildomos įrangos komplektacija bei galimų modelių pasirinkimas yra tik informacinio pobūdžio ir gali būti keičiami be išankstinio informavimo.

Kainos galioja nuo 2019.07.19.

Audi S5 Sportback kainoraštis

Modelio kodas	Variklio tipas	Pavarų dėžė / pavaros tipas	Cilindrai / tūris cm³	Galia kW/AG	Kaina EUR be PVM	Kaina EUR su PVM
F5ASTA	3.0TDI	8 / tiptronic / quattro	6 / 2967	255 / 347	57 132	**69 130**

Kainos apima automobilio pristatymą, priešpardaviminį patikrinimą, avarinį trikampį, gesintuvą ir pirmosios pagalbos rinkinį. Kainos apskaičiuotos taikant visus Lietuvoje galiojančius mokesčius.
Nurodytos kainos, papildomos įrangos komplektacija bei galimų modelių pasirinkimas yra tik informacinio pobūdžio ir gali būti keičiami be išankstinio informavimo.

Kainos galioja nuo 19.07.2019.

Audi S5 Coupé techninė informacija

Variklio tipas	Pavarų dėžė, pavaros tipas	Maksimali galia kW/AG	Maksimalus sukimo momentas Nm/aps.	Degalų sąnaudos l/100km* mieste	užmiestyje	mišrios	CO_2 emisija mišrios g/km**	Įsibegėjimas 0-100 km/h, s	Emisijos standartas
3.0TDI	8 / tiptronic / quattro	255 / 347	700 / 2500 - 3100	7.2	5.6	6.2	163-161	4.8	EU6

TDI dyzelinis variklis su bendrosios magistralės įpurškimo sistema ir turbopripūtimu
quattro nuolatinė visų ratų pavara
tiptronic pakopinė automatinė pavarų dėžė

* Šios reikšmės nustatytos laikantis nustatyto matavimo proceso (direktyva 80/1268/EEB – taip pat žinoma kaip naujasis Europos važiavimo ciklas)
** Degalų sąnaudų ir CO_2 emisijos reikšmės nurodytos diapazonais, nes jos priklauso nuo naudojamų padangų ir ratlankių kombinacijų.
Techniniai duomenys yra tik informacinio pobūdžio ir gali būti keičiami be išankstinio informavimo.

Audi S5 Sportback techninė informacija

Variklio tipas	Pavarų dėžė, pavaros tipas	Maksimali galia kW/AG	Maksimalus sukimo momentas Nm/aps.	Degalų sąnaudos l/100km* mieste	užmiestyje	mišrios	CO_2 emisija mišrios g/km**	Įsibegėjimas 0-100 km/h, s	Emisijos standartas
3.0TDI	8 / tiptronic / quattro	255 / 347	700 / 2500 - 3100	7.2	5.6	6.2	163-161	4.9	EU6

TDI dyzelinis variklis su bendrosios magistralės įpurškimo sistema ir turbopripūtimu
quattro nuolatinė visų ratų pavara
tiptronic pakopinė automatinė pavarų dėžė

* Šios reikšmės nustatytos laikantis nustatyto matavimo proceso (direktyva 80/1268/EEB – taip pat žinoma kaip naujasis Europos važiavimo ciklas)
** Degalų sąnaudų ir CO_2 emisijos reikšmės nurodytos diapazonais, nes jos priklauso nuo naudojamų padangų ir ratlankių kombinacijų.
Techniniai duomenys yra tik informacinio pobūdžio ir gali būti keičiami be išankstinio informavimo.

Bazinė įranga

Ratlankiai / padangos		Kodas
Lieti lengvojo lydinio 5 dvigubų stipinų "Star" dizaino ratlankiai, 8,5J x 18, su 245/40 R18 padangomis		V86
Vagystę apsunkinantys ratų varžtai		1PD
Slėgio padangose kontrolės indikacija		7K1
Padangų remonto komplektas		1G8

Apšvietimas		
Priekiniai šviesos diodų žibintai		8IT
Galiniai šviesos diodų žibintai su dinaminėmis posūkių šviesomis		8SP
Šviesos ir lietaus sensorius		8N6
Interjero apšvietimas		QQ0

Bazinė įranga

	Kodas
Galinio vaizdo veidrodžiai	
Elektra nustatomi ir šildomi išoriniai galinio vaizdo veidrodžiai	6XD
Aliuminio optikos išorinių galinio vaizdo veidrodžių korpusai	6FC
Rankiniu būdu užtamsinamas vidinis galinio vaizdo veidrodis	4L2
Rakinimo sistemos	
Signalizacija	7AL
Elektra atidaromas ir uždaromas bagažinės dangtis ⓘ tik Sportback modeliams	4E7
Stiklai	
Šilumą ir garsą izoliuojantis priekinis stiklas	4GF
Šoniniai langai ir galinis langas su šilumą izoliuojančiais stiklais	4KC
Kita eksterjero įranga	
Blizgūs langų apvadai	4ZB

Bazinė įranga

Sėdynės / komfortas	Kodas
"Alcantara" ir odos kombinacijos apmušalai su "S" logotipo įspaudu priekinių sėdynių atlošuose	N7K
Sportinės priekinės sėdynės	Q1D
Elektra nustatomos priekinės sėdynės	3L5
Nulenkiamas galinės sėdynės atlošas, padalintas į tris dalis (40:20:40), su viduriniu ranktūriu	3NZ
ISOFIX vaikiškų kėdučių tvirtinimai ir "Top Tether" tvirtinimo taškai šoninėse galinės sėdynės sėdimosiose vietose	3B3
ISOFIX vaikiškų kėdučių tvirtinimai ant priekinio keleivio sėdynės su keleivio oro pagalvės deaktyvavimu	PIH
Priekinis vidurinis ranktūris	6E3

Kita interjero įranga	
Oda aptrauktas sportinis 3-jų stipinų dizaino daugiafunkcis vairas	1XW
Sidabrinės spalvos "Micrometallic" interjero apdaila	5TG
Automatinis oro kondicionierius	9AK
Juodos spalvos medžiaginis lubų apmušimas	6NQ
Apsauginės slenksčių juostos su aliuminio apdaila ir "S" logotipais	VT5
Kilimėliai priekyje ir gale	0TD
Bagažinės grindų apmušimas	6SS
Vairuotojo informacinė sistema su spalvotu ekranu	9S7

Bazinė įranga

	Kodas
Infotainment / MMI ir navigacijos sistemos	
MMI radijo sistema "plus" su 7″ spalvotu ekranu, AUX-IN lizdu, 1 SD kortelių skaitytuvas, 1 USB įkrovimo jungtis	I8E
"Bluetooth" sąsaja	9ZX
8 pasyvūs garsiakalbiai	8RM
"Audi pre sense city" sistema	6K8+QK1
Asistavimo sistemos / saugumas	
Elektromechaninis stovėjimo stabdys	UH1
Programuojamas greičio ribotuvas	8T9
Šoninės oro pagalvės priekyje su galvos oro pagalvėmis	4X3
"S" sportinė važiuoklė	1BD
Technologijos / važiuoklė	
"Audi drive select" sistema	2H9
Elektromechaninis vairo stiprintuvas "Servotronic"	QZ7
Elektroninė stabilizavimo sistema (ESC)	
58 litrų degalų bakas su 12 litrų "AdBlue" rezervuaru	0M2

Papildoma įranga

Spalvos		Kodas	S5 Kaina EUR su PVM
"Metallic" ir "pearl effect" spalvos			1 019
"Daytona Grey pearl effect" spalva		6Y6Y	2 717
Ratlankiai / padangos			
Lieti aliuminio lydinio 5 stipinų "Cavo" dizaino, kontrastinės pilkos spalvos iš dalies poliruoti ratlankiai ("S" dizainas), 8,5J x 19, su 255/35 R19 padangomis		PRJ	1 642
"Audi Sport" lieti aliuminio lydinio 10 stipinų "V" dizaino ratlankiai, 8,5J x 19, su 255/35 R19 padangomis		PQJ	1 756
"Audi Sport" lieti aliuminio lydinio 5 stipinų "Pylon" dizaino, matinio titano optikos, iki blizgesio pratekinti ratlankiai, 8,5J x 19, su 255/35 R19 padangomis		PQH	2 095

Papildoma įranga

Ratlankiai / padangos		Kodas	S5 Kaina EUR su PVM
"Audi Sport" lieti aliuminio lydinio 5 dvigubų stipinų dizaino, matinio titano optikos, iki blizgesio pratekinti ratlankiai, 8,5J x 19, su 255/35 R19 padangomis		PQL	2 208
"Audi Sport" lieti aliuminio lydinio 5 stipinų "Rotor" dizaino, matinio titano optikos, iki blizgesio pratekinti ratlankiai, 9J x 20, su 265/30 R20 padangomis		PQO	2 888
"Audi Sport" lieti aliuminio lydinio 5 stipinų "V Star" dizaino, matinio titano optikos, iki blizgesio pratekinti ratlankiai, 9J x 20, su 265/30 R20 padangomis		PQ6	2 888

Papildoma įranga

Važiuoklė / stabdžiai	Kodas	S5 Kaina EUR su PVM
S sportinė važiuoklė su perjungiamais amortizatoriais	2MV	1 110
quattro® pavara su sportiniu diferencialu	GH2	1 529
Raudona spalva dažyti stabdžių suportai	PC2	374
Dinaminė vairavimo sistema	1N8	1 132

Sėdynės		
"S" sportinės priekinės sėdynės ⓘ tik Coupé modeliams	PS6	810
ⓘ tik Sportback modeliams Vientisa galinė sėdynė su integruota daiktadėže Pneumatiškai reguliuojama juosmens atrama su masažo funkcija Pastaba: tik su N3M	PS6	1 116
Klimatizuotos priekinės sėdynės Sportinės priekinės sėdynės Priekinių sėdynių vėdinimas Priekinių sėdynių 4 krypčių juosmens atramos reguliavimas Pastaba: tik su 4A3 arba 4A4, ir 9AQ, ir 3KA	PS8	623

Papildoma įranga

Sėdėjimo komfortas	Kodas	S5 Kaina EUR su PVM
Priekinių sėdynių šildymas	4A3	431
Priekinių ir šoninių galinių sėdynių šildymas Pastaba: tik su 9AQ	4A4	781
Pneumatiškai reguliuojama juosmens atrama su masažo funkcija	8I6	255
Elektra nustatomos priekinės sėdynės su vairuotojo sėdynės atminties funkcija Priekinių sėdynių 4 krypčių juosmens atramos reguliavimas	PV3	233
Priekinių sėdynių galvos atramos su reguliavimu aukščio ir išilgine kryptimis	5ZC	142
Vientisa 3-jų sėdimųjų vietų galinė sėdynė ⓘ tik Sportback modeliams	3NT	340
Vientisa galinė sėdynė su integruota daiktadėže ⓘ tik Coupé modeliams	3KA	33

Papildoma įranga

Sėdynių apmušalai / odos paketai	Kodas	S5 Kaina EUR su PVM
"Fine Nappa" odos sėdynių apmušalai su kontrastinėmis siūlėmis ir "S line" logotipo įspaudu priekinių sėdynių atlošuose Priekinės sportinės sėdynės ir "S" sportinės sėdynės: "Fine Nappa" oda aptrauktos vidurinės sėdynių dalys, sėdynių šonai, vidurinės galvos atramų dalys ir vidurinis ranktūris Durų apmušimų intarpai iš "Alcantara" Pastaba: tik su YS1, YVJ arba YYW	N3M	1 019
"Milano" odos sėdynių apmušalai Standartinės ir sportinės sėdynės: "Milano" oda aptrauktos vidurinės sėdynių dalys, sėdynių šonai, vidurinės galvos atramų dalys ir vidurinis ranktūris Durų apmušimų intarpai iš dirbtinės odos Sportinės sėdynės su sėdynių vėdinimu: Perforuota juodos spalvos "Milano" oda aptrauktos vidurinės priekinių sėdynių dalys ir nevėdinamos vidurinės abiejų šoninių galinių sėdynių dalys Juodos spalvos "Milano" oda aptraukti sėdynių šonai, galvos atramos, vidurinė galinė sėdynė ir priekinis vidurinis ranktūris Durų apmušimų intarpai iš juodos spalvos dirbtinės odos Pastaba: tik su PS8	N5W	566
Dirbtine oda aptraukti interjero elementai Dirbtine oda aptraukta apatinė vidurinės konsolės dalis ir atramos rankai duryse	7HB	328
"Fine Nappa" oda aptraukti interjero elementai "Fine Nappa" oda su kontrastinėmis siūlėmis aptraukti vidurinės konsolės šonai ir atramos rankai duryse, spalva suderinta su interjero įrangos spalva Pastaba: tik su YVJ	7HD	737

Interjero apdaila		
Anglies pluošto interjero apdaila	5MB	1 132
"Carbon Atlas" interjero apdaila	5MK	509
Juodo fortepijono lako interjero apdaila	5TL	238

Papildoma įranga

Vairai / pavarų perjungimo svirtys / valdymo elementai	Kodas	S5 Kaina EUR su PVM
Oda aptrauktas šildomas 3 stipinų daugiafunkcis "plus" vairas	1XP	214
Oda aptrauktas 3 stipinų daugiafunkcis "plus" sportinis vairas, tiesi apatinė dalis	2PF	129
Infotainment / MMI ir navigacijos sistemos		
"Audi virtual cockpit" prietaisų skydelis, 12,3″ LCD ekranas Pastaba: tik su PNQ	9S8	282
MMI® navigacija 7″ spalvotas ekranas Navigacija su 3D žemėlapiais "Audi connect" paslaugos 3 mėnesiams Valdymo žodinėmis komandomis sistema MMI radijo sistema "plus", įskaitant 2 SD atminties kortelių skaitytuvus, CD diskasukį, AUX-IN lizdą, USB jungtį su įkrovimo funkcija "Bluetooth" sąsaja	PNU	1 698
MMI® navigacija "plus" 8,3″ spalvotas ekranas 3D navigacija su žemėlapio atnaujinimu "Audi connect" paslaugos 3 metams Valdymo žodinėmis komandomis sistema MMI radijo sistema "plus", įskaitant 2 SD kortelių skaitytuvus, AUX-IN lizdą, USB jungtį su įkrovimo funkcija "Bluetooth" sąsaja DVD diskasukis, 10 GB vidinė atmintis Vairuotojo informacinė sistema "Top" su 7″ spalvotu ekranu	PNQ	2 909

Papildoma įranga

		Kodas	S5 Kaina EUR su PVM
Infotainment / radijo ir garso sistemos			
Audi garso sistema		9VD	328
"Bang & Olufsen" garso sistema		9VS	1 290
Skaitmeninio radijo transliacijos priėmimas (DAB)		QV3	380
Infotainment / telefonas ir komunikacija			
Audi muzikos sąsaja AUX-IN lizdas ir 2 USB sąsajos su įkrovimo ir duomenų perdavimo funkcijomis		UE7	171
Audi sąsaja išmaniajam telefonui Audi muzikos sąsaja "Google Android Auto", "Apple CarPlay" Pastaba: tik su PNU arba PNQ		UI2	340
Prisijungimo galimybių paketas Audi muzikos sąsaja Audi sąsaja išmaniajam telefonui Paruošimas navigacijos sistemai Papildomas SD kortelių skaitytuvas (iki 2 TB)		PNV	1 008
"Audi phone box" su belaidžiu įkrovimu ("Qi" standartą palaikantiems telefonams) Galima prijungti du telefonus "Bluetooth" jungtimi		9ZE	384
"Audi connect" paslaugos 3 metams		IT1	351
	kartu su PNQ		0
"Audi connect" paslaugos "Emergency call & service"		IW3	284

Papildoma įranga

Asistavimo sistemos / saugumas	Kodas	S5 Kaina EUR su PVM
Šoninės oro pagalvės gale Pastaba: tik su 3NT	4X4	408
"Audi pre sense basic" sistema	7W1	284
"Audi active lane assist" (aktyvus eismo juostos išlaikymo asistentas) Kamerą naudojanti asistavimo vairuotojui sistema (QK1) Kelio ženklų atpažinimas naudojant kamerą (QR9) Eismo juostos išlaikymo sistema (6I1) Pastaba: tik su 8G1 arba PXC ir PNU arba PNQ ir 8T6	PCB	510
"Audi side assist" (persirikiavimo į kitą eismo juostą asistentas), įskaitant galinę "Audi pre sense" sistemą Galinė "Audi pre sense" sistema (7W3) "Audi side assist" (persirikiavimo į kitą eismo juostą asistentas) (7Y1)	PCH	918
Projekcinis ekranas	KS1	1 110
Pastovaus greičio palaikymo sistema su greičio ribotuvu	8T6	340
"Audi hold assist" (įkalnės asistentas)	UH2	91
Parkavimo pagalbos sistema gale	7X1	510
Parkavimo pagalbos sistema priekyje ir gale	7X2	883
Parkavimo asistentas	7X5	1 190
Galinio vaizdo kamera Pastaba: tik su 7X2 arba 7X5	KA2	510

Papildoma įranga

Asistavimo sistemos / saugumas	Kodas	S5 Kaina EUR su PVM
Parkavimo asistavimo paketas Priekinio ir galinio vaizdo kameros bei dvi šoninio vaizdo kameros (KA6) "Park Assist" sistema, įskaitant parkavimo sistemą "plus" (7X5)	PCF	1 982
Asistavimo paketas "City" Įspėjimas išlipant Skersinio eismo stebėjimo asistentas gale Galinio vaizdo kamera "Audi side assist" (persirikiavimo į kitą eismo juostą asistentas) Parkavimo sistema "plus" Galinė "Audi pre sense" sistema, įskaitant "Audi pre sense basic" sistemą	PCM	1 689
Parkavimo asistavimo paketas ir asistavimo paketas "City"	PCZ	2 650
Asistavimo paketas "Tour" "Audi active lane assist" (aktyvus eismo juostos išlaikymo asistentas) Automatinis atstumo reguliavimas ACC su atstumo indikacija, įskaitant įspėjimą dėl atstumo Automatinis atstumo reguliavimas ACC su "Stop & Go" funkcija, įskaitant važiavimo spūstyje asistentą (tik "S tronic" arba "multitronic" modeliams) Kelio ženklų atpažinimas naudojant kamerą Prognozuojamo efektyvumo asistentas (tik su PNU arba PNQ) Priekinė "Audi pre sense" sistema Susidūrimų išvengimo asistentas Pasukimo asistentas Tolimųjų šviesų valdymas Pastaba: tik su 8G1 arba PXC ir 7X2 arba 7X5 ir PNU arba PNQ	PCN	1 687
Kelio ženklų atpažinimas naudojant kamerą Pastaba: tik su PNU arba PNQ	QR9	340

Papildoma įranga

	Kodas	S5 Kaina EUR su PVM
Apšvietimas		
Matriciniai priekiniai šviesos diodų žibintai, įskaitant dinamines posūkių šviesas priekyje ir gale bei priekinių žibintų apiplovimo sistemą	PXC	804
Priekinių žibintų apiplovimo sistema	8X1	300
Tolimųjų šviesų valdymas	8G1	171
Aplinką sudarančio apšvietimo paketas	QQ1	284
Kontūrinio ir aplinką sudarančio daugiaspalvio reguliuojamo apšvietimo paketas	QQ2	397
Stogo sistemos		
Panoraminis stiklinis stoglangis	3FB	1 483
Oro kondicionierius		
Trijų zonų automatinė oro kondicionieriaus sistema	9AQ	786
Bagažo tvirtinimo ir daiktadėžių sistemos		
Daiktadėžių paketas Tinklinės kišenės ant priekinių sėdynių atlošų uždangalų, Gėrimų laikiklis galiniame viduriniame ranktūryje; Užrakinama daiktadėžė priekinio keleivio pusėje; Daiktadėžė vairuotojo pusėje; Bagažinėje: Bagažinės tinklas, Tinklas įduboje kairėje, Atlenkiamas kabliukas krepšiams	QE1	215

Papildoma įranga

Rakinimo sistemos	Kodas	S5 Kaina EUR su PVM
"Audi connect key" – išmaniojo telefono kaip skaitmeninio automobilio rakto naudojimas Rinktiniai išmanieji telefonai su "Android" operacine sistema Pastaba: tik su IW3, ir PGD, ir PNU arba PNQ	2F1	284
Komfortinio rakto sistema su sensorių dėka valdomu bagažinės dangčio atrakinimu	PGD	646
Garažo vartų nuotolinis valdymas (HomeLink)	VC2	266
Galinio vaizdo veidrodžiai		
Blizgios juodos spalvos išorinių galinio vaizdo veidrodžių korpusai Pastaba: tik su 4ZD	6FJ	120
Išorinių veidrodžių korpusai iš anglies pluošto	YKO	725
Elektra nustatomi, prilenkiami ir šildomi išoriniai galinio vaizdo veidrodžiai	6XE	255
Elektra nustatomi, prilenkiami ir šildomi išoriniai galinio vaizdo veidrodžiai su atminties funkcija	6XF	255
Elektra nustatomi, prilenkiami ir šildomi automatiškai tamsėjantys išoriniai galinio vaizdo veidrodžiai Pastaba: tik su 4L6	6XK	391
Elektra nustatomi, prilenkiami ir šildomi automatiškai tamsėjantys išoriniai galinio vaizdo veidrodžiai su atminties funkcija Pastaba: tik su 4L6	6XL	391
Berėmis automatiškai tamsėjantis vidinis galinio vaizdo veidrodis	4L6	198

Papildoma įranga

Stiklai	Kodas	S5 Kaina EUR su PVM
"Privacy" stiklai – tamsinti galinių šoninių langų bei galinio lango stiklai	VW1	475
Kita eksterjero įranga		
"Audi exclusive" "Titanium Black" spalvos stiliaus paketas Juodos spalvos akcentai eksterjere "Audi Singleframe" grotelių zonoje, apdailos juostos prie šoninių langų, durų apdailos juostos bei akcentai priekiniame ir galiniame bamperiuose	4ZD	623
Paruošimas priekabos prikabinimo įrangai	1D8	215
Priekabos prikabinimo įranga	1D4	1 098
Be modelio ir variklio identifikavimo užrašų automobilio gale	2Z0	0
Papildoma variklio ir pavarų dėžės apsauga	1SB	80
Papildomas "AdBlue" rezervuaras (24 litrai)	FK2	57
Kita interjero įranga		
Perstumiami skydeliai nuo saulės vairuotojo ir priekinio keleivio pusėje Pastaba: tik su QQ1 arba QQ2	5XF	57
Peleninė ir cigarečių uždegiklis priekyje	9JD	57
USB įkrovimo sąsaja keleiviams gale 2 USB įkrovimo sąsajos keleiviams gale galinėje vidurinės konsolės dalyje (vietoje 12 V kištukinio lizdo gale)	9JE	57

Papildoma įranga

Pratęsta garantija	Kodas	S5 Kaina EUR su PVM
Audi pratęsta garantija, 2 + 1, maksimali rida 30 000 km	EA1	190
Audi pratęsta garantija, 2 + 1, maksimali rida 60 000 km	EA2	269
Audi pratęsta garantija, 2 + 1, maksimali rida 90 000 km	EA3	365
Audi pratęsta garantija, 2 + 1, maksimali rida 120 000 km	EB4	429
Audi pratęsta garantija, 2 + 1, maksimali rida 150 000 km	EB3	509
Audi pratęsta garantija, 2 + 2, maksimali rida 40 000 km	EA4	413
Audi pratęsta garantija, 2 + 2, maksimali rida 80 000 km	EA5	604
Audi pratęsta garantija, 2 + 2, maksimali rida 120 000 km	EA6	859
Audi pratęsta garantija, 2 + 3, maksimali rida 50 000 km	EA7	668
Audi pratęsta garantija, 2 + 3, maksimali rida 100 000 km	EA8	1 035
Audi pratęsta garantija, 2 + 3, maksimali rida 150 000 km	EA9	1 577

Audi exclusive

Spalvos	Kodas	Audi exclusive Kaina EUR su PVM
"Audi exclusive" individualios spalvos	Q0Q0	2 717
Interjero apdaila		
"Audi exclusive" medienos interjero apdaila tamsiai rusvas ąžuolas arba švelnaus rievėtumo muskato mirta Pastaba: tik su 5TL	YTA	1 189
"Audi exclusive" dažyta interjero apdaila	YTF	1 415
Vairai / pavarų perjungimo svirtys / valdymo elementai		
"Audi exclusive" oda individualizuoti valdymo elementai "Audi exclusive" oda aptraukti vairo žiedas, pavarų perjungimo svirties arba važiavimo pakopų pasirinkimo svirties rankena ir važiavimo pakopų pasirinkimo svirties užvalkalas. Odos ir siūlių spalva gali būti individualiai pasirenkama iš "Audi exclusive" spalvų pasiūlos.	YRB	906
"Alcantara" ir "Audi exclusive" oda aptraukti valdymo elementai "Alcantara" ir "Audi exclusive" oda aptrauktas vairo žiedas, juodos spalvos "Alcantara" aptraukta pavarų perjungimo arba važiavimo pakopų pasirinkimo svirties rankena ir pavarų perjungimo svirties arba važiavimo pakopų pasirinkimo svirties užvalkalas iš "Audi exclusive" odos. Odos ir siūlių spalva gali būti individualiai pasirenkama iš "Audi exclusive" spalvų pasiūlos.	YVL	1 076

Audi exclusive

Kita interjero įranga	Kodas	Audi exclusive Kaina EUR su PVM
"Audi exclusive" kilimėliai su apvadais	YSR	453

Sėdynių apmušalai / odos paketai

"Audi exclusive" apmušalai ir apdaila iš "Fine Nappa" odos (paketas 1) sportinėms priekinėms sėdynėms: "Fine Nappa" oda aptrauktos vidurinės sėdynių dalys, sėdynių šonai, galvos atramos ir priekinis vidurinis ranktūris (jeigu užsakytas). Durų apmušimų intarpai iš "Alcantara". Pridėtinių sėdynių dalių apačioje ir atlošuose spalva suderinta su interjero spalva (ne individualizuojama). Odos ir siūlių spalva gali būti individualiai pasirenkama iš "Audi exclusive" spalvų pasiūlos. Pastaba: tik su N5W arba N3M ir PS8	YS1	3 566
"Audi exclusive" praplėstas odos apmušalų ir apdailos paketas "Audi exclusive" "Fine Nappa" oda aptrauktos atramos rankai duryse ir vidurinėje konsolėje Pastaba: tik su 7HB	YSI	1 132
"Audi exclusive" juodos ir oranžinės spalvų dizaino paketas Sportinės sėdynės: juodos spalvos "Fine Nappa" oda su "Satsuma orange" spalvos kontrastinėmis siūlėmis aptrauktos sėdynės, vidurinis ranktūris, atramos rankai duryse ir vidurinės konsolės šonai, su "S" logotipo įspaudu priekinių sėdynių atlošuose "Audi exclusive" valdymo elementų apdaila iš juodos spalvos odos su "Satsuma orange" spalvos kontrastinėmis siūlėmis; oda aptrauktas 3 stipinų dizaino daugiafunkcis vairas "plus" su perforuota oda aptrauktomis vairo laikymo zonomis Juodos spalvos oda su "Satsuma orange" spalvos kontrastinėmis siūlėmis aptraukta pavarų perjungimo arba važiavimo pakopų pasirinkimo svirties rankena ir užvalkalas (rankena aptraukta perforuota oda) Durų apmušimų intarpai iš juodos spalvos "Alcantara" Juodos spalvos veliūriniai kilimėliai su "Signal orange" spalvos apvadais iš "Fine Nappa" odos ir "Satsuma orange" spalvos siūlėmis Pastaba: tik su 7HB ir N3M	YYW	4 812
"Audi exclusive" juodos ir oranžinės spalvų dizaino paketas Sportinės sėdynės: juodos spalvos "Fine Nappa" oda su "Dynamite red" spalvos kontrastinėmis siūlėmis aptrauktos sėdynės, vidurinis ranktūris, atramos rankai duryse ir vidurinės konsolės šonai, su "S" logotipo įspaudu priekinių sėdynių atlošuose "Audi exclusive" valdymo elementų apdaila iš juodos spalvos odos su "Dynamite red" spalvos kontrastinėmis siūlėmis; oda aptrauktas 3 stipinų dizaino daugiafunkcis vairas "plus" su perforuota oda aptrauktomis vairo laikymo zonomis Juodos spalvos oda su "Dynamite red" spalvos kontrastinėmis siūlėmis aptraukta pavarų perjungimo arba važiavimo pakopų pasirinkimo svirties rankena ir užvalkalas (rankena aptraukta perforuota oda) Durų apmušimų intarpai iš juodos spalvos "Alcantara" Juodos spalvos veliūriniai kilimėliai su "Dynamite red" spalvos apvadais iš "Fine Nappa" odos ir "Dynamite red" spalvos siūlėmis Pastaba: tik su 7HD ir N3M	YVJ	4 812

Audi S5 Coupé matmenys

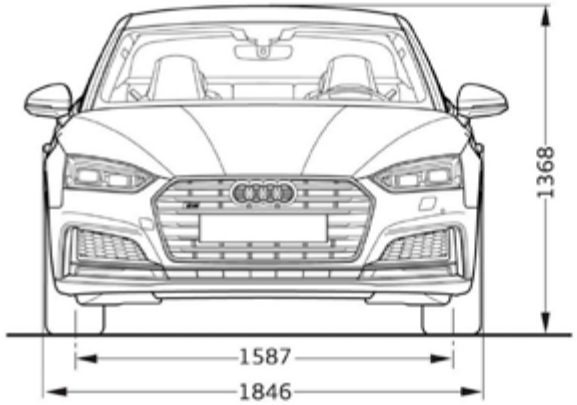

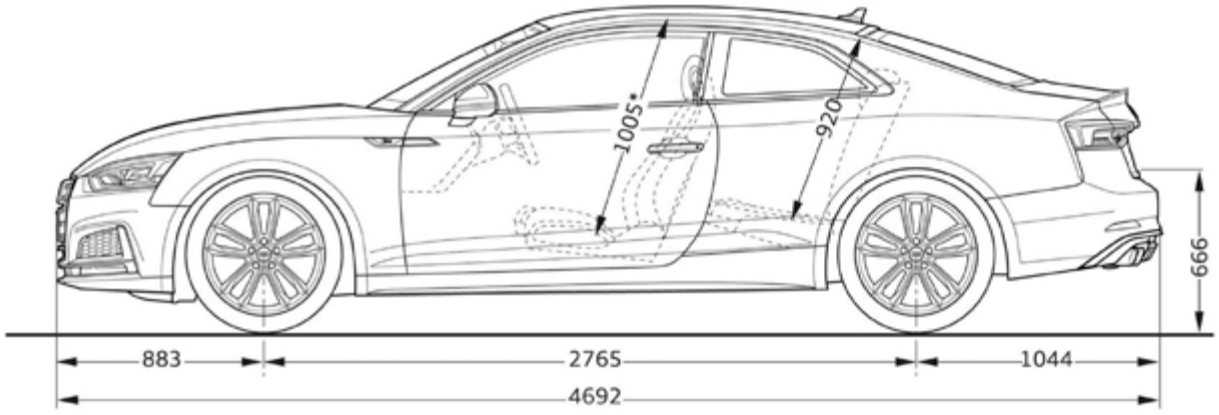

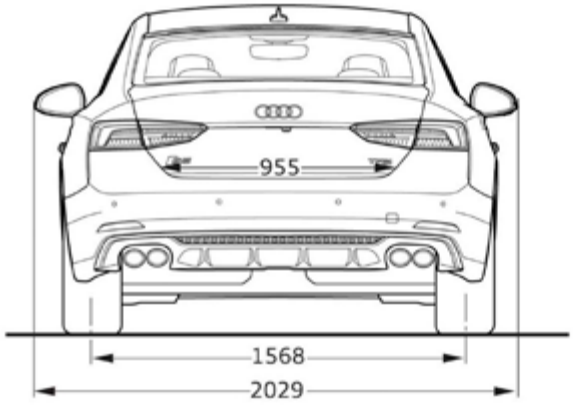

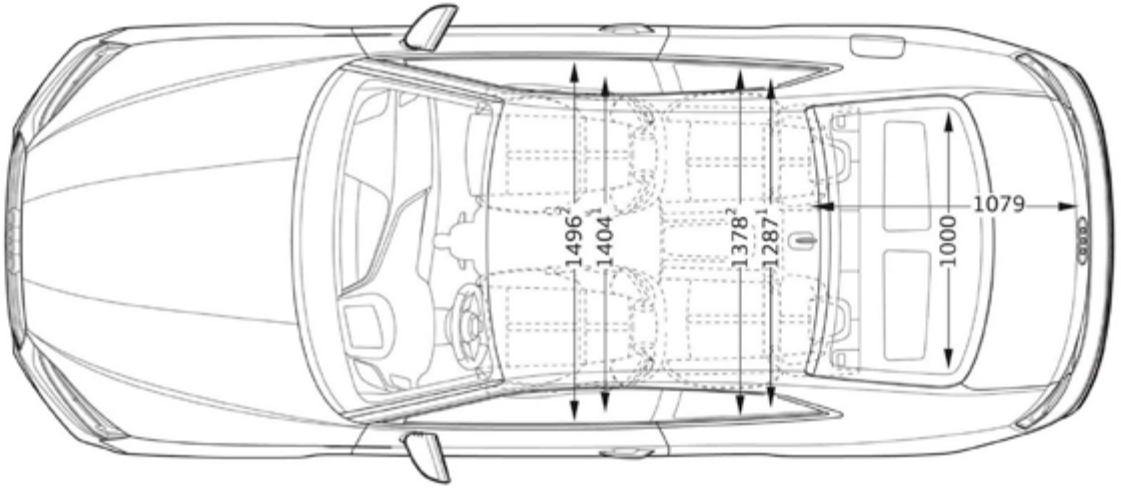
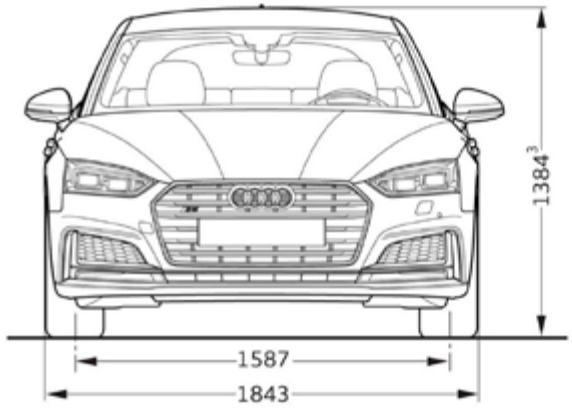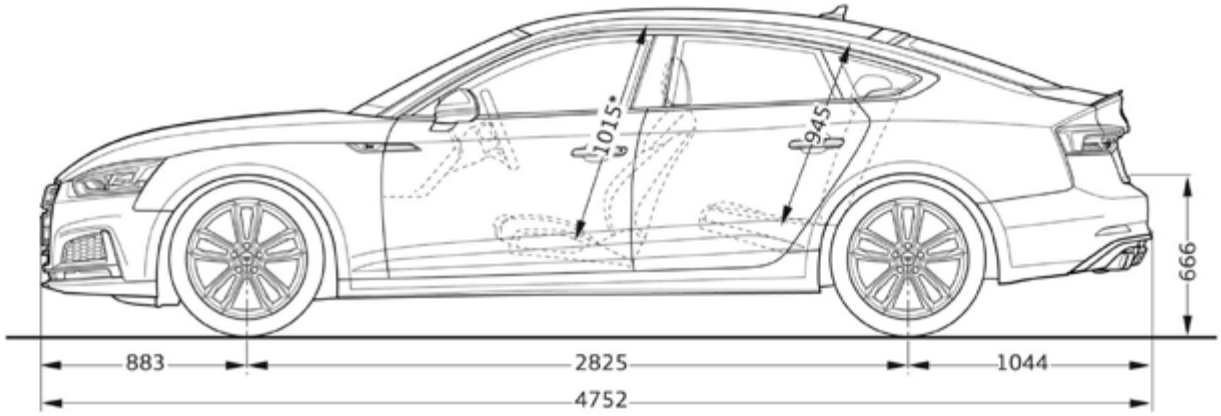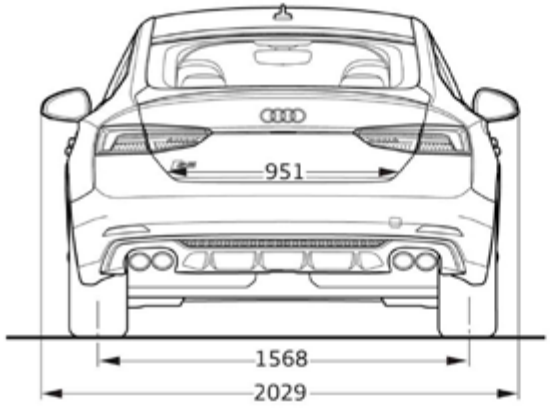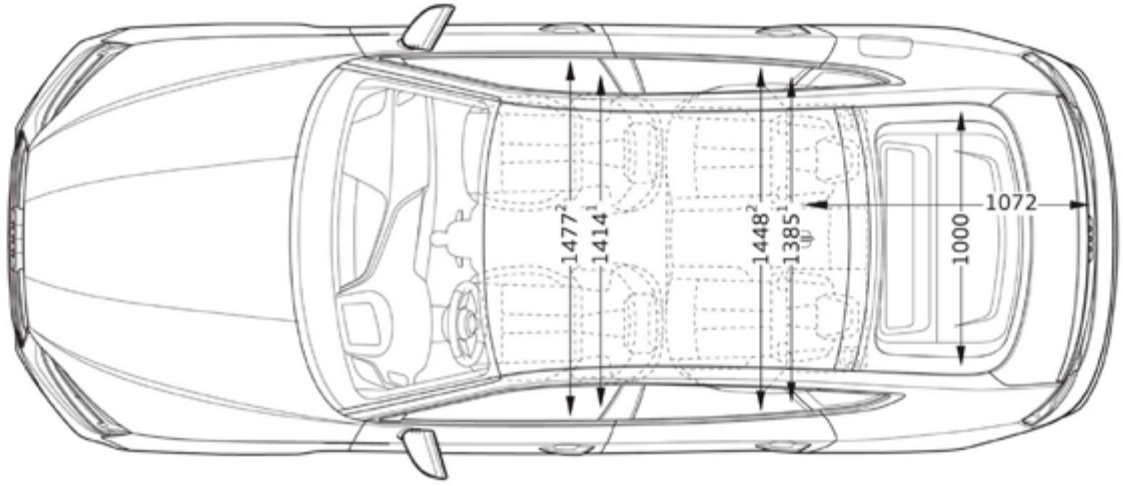
Audi S5 Sportback matmenys