e-tron

Audi Vorsprung durch Technik

Turinys

Kainoraštis

Bazinė įranga

5 Ratlankiai / padangos
6 Apšvietimas
6 Galinio vaizdo veidrodžiai
6 Rakinimo sistemos
6 Stiklai
7 Kita eksterjero įranga
7 Sėdynės / komfortas
8 Kita interjero įranga
9 Infotainment / MMI ir navigacijos sistemos
9 Asistavimo sistemos / saugumas
10 Technologijos / važiuoklė

Audi e-tron papildomos įrangos paketai

Papildoma įranga

12 Spalvos
13 Ratlankiai / padangos
15 Važiuoklė / stabdžiai
15 Sėdynės
16 Sėdėjimo komfortas
17 Sėdynių apmušalai / odos paketai
19 Interjero apdaila
19 Vairai / pavarų perjungimo svirtys / valdymo elementai
20 Infotainment / MMI ir navigacijos sistemos
20 Infotainment / radijo ir TV sistemos
20 Infotainment / telefonas ir komunikacija
21 Asistavimo sistemos / saugumas
22 Asistavimo sistemos / saugumas
22 Technologijos / saugumas
23 Apšvietimas
24 Stogo sistemos
24 Oro kondicionierius
24 Bagažo tvirtinimo ir daiktadėžių sistemos
25 Rakinimo sistemos
25 Galinio vaizdo veidrodžiai
26 Stiklai
26 Kita eksterjero įranga
27 Kita interjero įranga
27 Pratęsta garantija
28 Įrangos paketai / dizaino paketai

Matmenys

Techninė informacija

Kontaktai

Audi e-tron kainoraštis

Modelio kodas	Modelis	Galios žymėjimo užrašas	Pavarų dėžė / pavaros tipas	Maksimali galia kW/AG („Boost“ režimas)	EUR su PVM EUR be PVM
GENABE	e-tron	50 quattro	71kWh / quattro	230	**72 000** 59 504
GENAAE	e-tron	55 quattro	95 kWh / quattro	300	**83 440** 68 959
GENBBE	e-tron advanced	50 quattro	71kWh / quattro	230	**73 470** 60 719
GENBAE	e-tron advanced	55 quattro	95 kWh / quattro	300	**84 940** 70 198
GENCBE	e-tron S line	50 quattro	71 kWh / quattro	230	**75 200** 62 149
GENCAE	e-tron S line	55 quattro	95 kWh / quattro	300	**85 640** 70 777

Išsami techninė informacija pateikta čia

Kainos apima automobilio pristatymą, priešpardaviminį patikrinimą, avarinį trikampį, gesintuvą ir pirmosios pagalbos rinkinį.

Kainos apskaičiuotos taikant visus Lietuvoje galiojančius mokesčius. Nurodytos kainos, papildomos įrangos komplektacija bei galimų modelių pasirinkimas yra tik informacinio pobūdžio ir gali būti keičiami be išankstinio informavimo.

Kainos galioja nuo 2020.03.30.

Audi e-tron Sportback kainoraštis

Modelio kodas	Modelis	Galios žymėjimo užrašas	Pavarų dėžė / pavaros tipas	Maksimali galia kW/AG („Boost“ režimas)	EUR su PVM EUR be PVM
GEAABE	e-tron Sportback	50 quattro	71 kWh / quattro	230	**74 000** 61 157
GEAAAE	e-tron Sportback	55 quattro	95 kWh / quattro	300	**85 650** 70 785
GEABBE	e-tron Sportback advanced	50 quattro	71 kWh / quattro	230	**75 450** 62 355
GEABAE	e-tron Sportback advanced	55 quattro	95 kWh / quattro	300	**86 900** 71 818
GEACBE	e-tron Sportback S line	50 quattro	71 kWh / quattro	230	**77 150** 63 760
GEACAE	e-tron Sportback S line	55 quattro	95 kWh / quattro	300	**88 600** 73 223

Išsami techninė informacija pateikta čia

Kainos apima automobilio pristatymą, priešpardaviminį patikrinimą, avarinį trikampį, gesintuvą ir pirmosios pagalbos rinkinį.

Kainos apskaičiuotos taikant visus Lietuvoje galiojančius mokesčius. Nurodytos kainos, papildomos įrangos komplektacija bei galimų modelių pasirinkimas yra tik informacinio pobūdžio ir gali būti keičiami be išankstinio informavimo.

Kainos galioja nuo 2020.03.30.

Bazinė įranga

Ratlankiai / padangos		Kodas	e-tron	e-tron advanced	e-tron S line
Lieti aliuminio lydinio 5 lygiagrečių stipinų „Aero“ dizaino ratlankiai su grafine spauda, 8,5J x 19, su 255/55 R19 padangomis		40V	s	o	o
Lieti aliuminio lydinio 5 stipinų dizaino ratlankiai, 9J x 20, su 255/50 R20 padangomis		42G	o	s	o
Lieti aliuminio lydinio 5 stipinų „Dynamic“ dizaino, kontrastinės pilkos spalvos iš dalies poliruoti ratlankiai, 9J x 20, su 255/50 R20 padangomis		F08	o	o	s
Vagystę apsunkinantys ratų varžtai ir įspėjimo dėl atsileidusio rato sistema		1PR	s	s	s
Padangų remonto komplektas		1G8	s	s	s
Slėgio padangose kontrolės indikacija		7K1	s	s	s

s = bazinė įranga – = netiekiama o = papildoma įranga

Bazinė įranga

Apšvietimas	Kodas	e-tron	e-tron advanced	e-tron S line
Priekiniai šviesos diodų žibintai	8IY	s	s	s
Galiniai šviesos diodų žibintai		s	s	s
Šviesos ir lietaus sensorius		s	s	s
Interjero apšvietimo paketas	QQ0	s	s	s
Galinio vaizdo veidrodžiai				
Elektra nustatomi ir šildomi išoriniai galinio vaizdo veidrodžiai	6XD	s	s	s
Kėbulo spalva nudažyti išorinių galinio vaizdo veidrodžių korpusai	6FA	s	s	s
Berėmis automatiškai tamsėjantis vidinis galinio vaizdo veidrodis	4L6	s	s	s
Rakinimo sistemos				
Signalizacija	PG2	s	s	s
Elektra atidaromas ir uždaromas bagažinės dangtis	4E7	s	s	s
Stiklai				
Šilumą ir garsą izoliuojantis priekinis stiklas	4GF	s	s	s
Šoniniai langai ir galinis langas su šilumą izoliuojančiais stiklais	4KC	s	s	s

s = bazinė įranga – = netiekiama o = papildoma įranga

Bazinė įranga

Kita eksterjero įranga	Kodas	e-tron	e-tron advanced	e-tron S line
Stogo rėmo ir langų apdaila iš anoduoto aliuminio	4ZB	s	s	s
Nedažyti bamperiai – antracito spalvos su grūdėtu paviršiumi	2K0	s	-	-
Kontrastine spalva nudažyti bamperiai	2K5	-	s	-
Visiškai nudažyti bamperiai	2K7	-	-	s
„Selenite silver“ spalvos priekinė ir galinė dugno apsaugos		-	s	s
Sėdynės / komfortas				
Medžiaginiai sėdynių apmušalai „Effect“	N2M	s	s	s
Bazinės priekinės sėdynės	Q1A	s	s	s
Mechaninis priekinių sėdynių aukščio reguliavimas	3L3	s	s	s
3 sėdimųjų vietų vientisa galinė sėdynė, 40:20:40 santykiu padalintas nulenkiamas atlošas su viduriniu ranktūriu		s	s	s
ISOFIX vaikiškų kėdučių tvirtinimai ir „Top Tether“ tvirtinimo taškai šoninėse galinės sėdynės sėdimosiose vietose	3B3	s	s	s
Priekinis vidurinis ranktūris	6E1	s	s	s

s = bazinė įranga – = netiekiama o = papildoma įranga

Bazinė įranga

Kita interjero įranga	Kodas	e-tron	e-tron advanced	e-tron S line
Oda aptrauktas daugiafunkcis vairas su dvigubais stipinais ir pavarų perjungimo galimybe	2ZQ	s	s	s
Dailaus dažymo „Graphite grey“ spalva nudažyta interjero apdaila	5MA	s	s	s
Dirbtine oda aptraukta viršutinė prietaisų panelio dalis	7HA	s	s	s
Matinės juodos spalvos valdymo mygtukai	GS0	s	s	s
Dviejų zonų automatinė oro kondicionieriaus sistema	9AK	s	s	s
Autonominis klimatizavimas	GA1	s	s	s
„Moon silver“ spalvos medžiaginis lubų apmušimas	6NJ	s	s	s
Kilimėliai priekyje ir gale	0TD	s	s	s
Bagažinės uždangalas	3U4	s	s	s
Apsauginės slenksčių juostos su aliuminio apdaila	7M1	s	s	-
Apšviečiamos apsauginės priekinių ir galinių slenksčių juostos su aliuminio intarpais, su „S“ logotipu priekyje	VT5	o	o	s

s = bazinė įranga – = netiekiama o = papildoma įranga

Bazinė įranga

Infotainment / MMI ir navigacijos sistemos	Kodas	e-tron	e-tron advanced	e-tron S line
12,3″ dydžio „Audi virtual cockpit“ prietaisų skydelis	9S8	s	s	s
MMI radijo sistema „plus“ su „MMI touch response“ technologija: 10,1″ spalvotas ekranas, įskaitant „MMI touch response“ su taktiliniu grįžtamuoju ryšiu, 1 SD kortelių skaitytuvu, 2 USB įkrovimo ir duomenų perdavimo jungtimis	I8T+UF7	s	s	s
MMI nuotolinio valdymo modulis (8,6″ spalvotas ekranas), įskaitant „MMI touch response“ su taktiliniu grįžtamuoju ryšiu, skirtas oro kondicionieriaus funkcijų valdymui, su įvesties lauku rankraštinių simbolių atpažinimui		s	s	s
MMI navigacija „plus“ su „MMI touch response“ technologija	7UG	s	s	s
„Bluetooth“ sąsaja	9ZX	s	s	s
Audi garso sistema	9VD	s	s	s
„Audi connect“ navigacija bei informacija ir pramogos	EL3	s	s	s
„Audi connect“ paslaugos „Emergency call & service“	IW3	s	s	s
Asistavimo sistemos / saugumas				
Viso dydžio oro pagalvės vairuotojui ir priekiniam keleiviui su priekinio keleivio oro pagalvės deaktyvavimo jungikliu	4UF	s	s	s
Šoninės oro pagalvės priekyje ir gale, įskaitant galvos oro pagalvių sistemą	4X3	s	s	s
Įspėjimo dėl išvažiavimo iš eismo juostos sistema	6I3	s	s	s
Pastovaus greičio palaikymo sistema su greičio ribotuvu	8T6	s	s	s
Parkavimo sistema „plus“	9X9/7X2	s	s	s

s = bazinė įranga – = netiekiama o = papildoma įranga

Bazinė įranga

Asistavimo sistemos / saugumas	Kodas	e-tron	e-tron advanced	e-tron S line
Nuovargio atpažinimo asistentas		s	s	s
„Audi pre sense basic“ sistema	7W1	s	s	s
Priekinė „Audi pre sense“ sistema	6K8	s	s	s
Technologijos / važiuoklė				
Adaptyvi pneumatinė važiuoklė	1BK	s	s	o
Adaptyvi pneumatinė važiuoklė „Sport“	2MB	o	o	s
„Audi drive select“ sistema		s	s	s
Vairavimo sistema su progresyvia charakteristika	QZ7	s	s	s
Elektroninė stabilizavimo sistema (ESC)		s	s	s
Kompaktinė e-tron įkrovimo sistema – iki 11 kW įkrovimo galia, 4,5 m ilgio įkrovimo kabelis su namų ūkio ir pramoniniu kištukais*	NW1	s	s	s
"Mode 3" įkrovimo kabelis įkrovimui nuo viešojo įkrovimo kintamąja srove taško (11 kW)**	76C	s	s	s

*Įkrovimo galia priklauso nuo naudojamo elektros tinklo kištuko tipo, įtampos konkrečioje šalyje bei disponuojamų elektros tinklo fazių skaičiaus ir elektros instaliacijos konkretaus kliento namuose. Todėl konkrečiu atveju ji gali būti mažesnė.

**Prijungimo prie elektros tinklo kabelis su pramoniniu kištuku ir įkrovimo sistemos valdymo modulis yra suderinti tarpusavyje. Vėlesnis prijungimo prie elektros tinklo kabelio pakeitimas į kabelį su kito tipo kištuku gali sumažinti disponuojamą visos sistemos įkrovimo galią.

s = bazinė įranga – = netiekiama o = papildoma įranga

Audi e-tron papildomos įrangos paketai

Komforto paketas

- Priekinių sėdynių šildymas
- Odos ir dirbtinės odos „mono.pur 550″ derinys
- Komfortiškas priekinis ranktūris
- Automatiškai tamsėjantys, elektra prilenkiami šildomi išoriniai galinio vaizdo veidrodžiai
- Elektra nustatomos priekinės sėdynės, vairuotojo sėdynė su atminties funkcija
- Komfortinio rakto sistema su sensoriniu bagažinės dangčio atrakinimu
- **Kontūrinio ir aplinką sudarančio daugiaspalvio reguliuojamo apšvietimo paketas**
  6 iš anksto nustatyti spalvų profiliai
  Papildomas interaktyviai individualizuojamas spalvų profilis, valdomas pasirenkant „Audi drive select“ sistemos režimus
- Vagystę apsunkinantys ratų varžtai ir atsileidusio rato atpažinimo sistema

Kaina EUR su PVM **3 600**
Vertė EUR su PVM 5 240

Technologijų paketas*

- Galinio vaizdo kamera
- „Bang & Olufsen“ 3D „Premium“ klasės garso sistema
- „Audi phone box“ priekyje (įskaitant 2 „Bluetooth“ jungtis, LTE suderinamumą, belaidį įkrovimą)
- Projekcinis šviesos diodų apšvietimas įlipimo zonoje
- Asistavimo paketas „Tour“

Kaina EUR su PVM **3 270**
Vertė EUR su PVM 4 680

* tik kartu su Komforto paketas

Papildoma įranga

Spalvos	Kodas	e-tron	e-tron advanced	e-tron S line
		Kaina EUR su PVM		
„Brilliant Black“ spalva	A2A2	0	0	0
„Metallic“ ir „pearl effect“ spalvos		1 132	1 132	1 132
„Audi exclusive“ spalva	Q0Q0	3 283	3 283	3 283
Visiškai nudažyti bamperiai Kėbulo spalva visiškai nudažyti priekinis ir galinis bamperiai, ratų arkų apdailos ir slenksčiai	VJ1	-	396	-
Kontrastine spalva nudažyti bamperiai	2K8	-	-	396

Kėbulo spalva Brilliant Black A2A2		Audi exclusive spalva Q0Q0		„Metallic“ kėbulo spalva Navarra Blue 2D2D			x	x	x
„Metallic“ kėbulo spalva Glacier White 2Y2Y		„Metallic“ kėbulo spalva Catalunya Red Y6Y6		„Metallic“ kėbulo spalva Myth Black 0E0E			x	x	x
„Metallic“ kėbulo spalva Floret Silver L5L5		„Metallic“ kėbulo spalva Siam Beige 7M7M					x	x	x
„Metallic“ kėbulo spalva Galaxy Blue S1S1		„Metallic“ kėbulo spalva Manhattan Gray H1H1		„Metallic“ kėbulo spalva Typhoon Gray 2L2L			x	x	-
„Metallic“ kėbulo spalva Antigua Blue 3P3P		"Pearlescent" kėbulo spalva Daytona Grey 6Y6Y	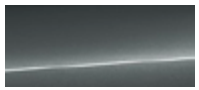				-	-	x

Papildoma įranga

Ratlankiai / padangos		Kodas	e-tron	e-tron advanced	e-tron S line
			Kaina EUR su PVM		
Lieti aliuminio lydinio 5 lygiagrečių stipinų „Aero“ dizaino ratlankiai su grafine spauda, 8,5J x 19, su 255/55 R19 padangomis		40V	s	0	0
Lieti aliuminio lydinio 5 stipinų dizaino ratlankiai, 9J x 20, su 255/50 R20 padangomis		42G	907	s	0
Lieti aliuminio lydinio 5 stipinų „Dynamic“ dizaino, kontrastinės pilkos spalvos iš dalies poliruoti ratlankiai, 9J x 20, su 255/50 R20 padangomis		F08	1 076	169	s
„Audi Sport“ lieti aliuminio lydinio 5 dvigubų stipinų „Edge“ dizaino matinio titano optikos ratlankiai, 9J x 20, su 255/50 R20 padangomis		CN7	1 812	906	737

Papildoma įranga

Ratlankiai / padangos		Kodas	e-tron	e-tron advanced	e-tron S line
			Kaina EUR su PVM		
Kaltiniai aliuminio lydinio 5 stipinų „Turbine“ dizaino, kontrastinės pilkos spalvos iš dalies poliruoti ratlankiai, 9,5J x 21, su 265/45 R21 padangomis		F48	2 094	1 188	1 019
Kaltiniai aliuminio lydinio 15 stipinų dizaino, kontrastinės pilkos spalvos iš dalies poliruoti ratlankiai, 9,5J x 21, su 265/45 R21 padangomis		F49	2 094	1 188	1 019
„Audi Sport“ lieti aliuminio lydinio 5 stipinų „V Star“ dizaino platinos optikos ratlankiai, 9,5J x 21, su 265/45 R21 padangomis		F51	2 434	1 528	1 359
Slėgio padangose kontrolės sistema		7K3	340	340	340
Gofruotas atsarginis ratas		3F1	357	357	357

Papildoma įranga

	Kodas	e-tron	e-tron advanced	e-tron S line
Važiuoklė / stabdžiai		Kaina EUR su PVM		
Adaptyvi pneumatinė važiuoklė Elektronikos valdoma pneumatinė važiuoklė su bepakopiškai valdoma adaptyvia visų keturių ratų amortizatorių sistema. Automatiškai reguliuojama prošvaisa ir slopinimas.	1BK	s	s	284
Adaptyvi pneumatinė sportinė važiuoklė Dinamiško adaptyvios amortizatorių sistemos bazinio suderinimo potyris.	2MB	284	284	s
Oranžine spalva nudažyti stabdžių suportai	PC2	453	453	453
Sėdynės				
Bazinės priekinės sėdynės Rankiniu būdu gali būti reguliuojami bazinių priekinių sėdynių aukštis, išilginė padėtis, atlošo polinkis, galvos atramos aukštis ir saugos diržo aukštis.	Q1A	s	s	s
Sportinės priekinės sėdynės su sėdynių reguliavimu rankiniu būdu ir 4 krypčių juosmens atramos reguliavimu elektra; su iškiliais šonais geresniam šoniniam palaikymui posūkiuose Pastaba: tik su N5D arba N7U, ir 6E3	Q1D	719	719	719
„S“ sportinės priekinės sėdynės su sėdynių nustatymu elektra; su iškiliais šonais geresniam šoniniam palaikymui posūkiuose, ištraukiama šlaunų atrama ir 4 krypčių juosmens atramos reguliavimu elektra; su integruotomis galvos atramomis; su „S“ logotipo įspaudu priekinių sėdynių atlošuose Pastaba: tik su PV3 arba PV6, ir WQS	Q4Q	1 845	1 845	1 845
Individualizuojamo profilio priekinės sėdynės su nustatymu elektra; su pneumatiniu sėdimosios dalies ir atlošo šonų bei juosmens atramos nustatymu Pastaba: tik su N5D, ir PV6, ir 6XG arba 6XL, ir 6E3	PS8	2 830	2 830	2 830

Papildoma įranga

Sėdėjimo komfortas	Kodas	e-tron	e-tron advanced	e-tron S line
		Kaina EUR su PVM		
Mechaninis priekinių sėdynių aukščio reguliavimas	3L3	s	s	s
Elektra nustatomos priekinės sėdynės, įskaitant vairuotojo sėdynės atminties funkciją Pastaba: tik su 6XG arba 6XL	PV3	1 416	1 416	1 416
Elektra nustatomos priekinės sėdynės, įskaitant abiejų sėdynių atminties funkciją Pastaba: tik su PS8	PV6	0	0	0
Priekinių sėdynių šildymas	4A3	431	431	431
Priekinių ir galinių sėdynių šildymas Pastaba: tik su 9AQ, ne su baziniais sėdynių apmušalais	4A4	861	861	861
Priekinių sėdynių vėdinimas, nustatomas 3 pakopomis Pastaba: tik su 4A3 arba 4A4, ir 7P1; ne su baziniais sėdynių apmušalais ir sportinėmis sėdynėmis	4D3	906	906	906
Priekinių sėdynių vėdinimas ir masažo funkcija Masažo funkcija priekyje su 10 pneumatinių pagalvių ir 3 intensyvumo laipsniais, 7 masažo programos Pastaba: tik su 4A3 arba 4A4, ir N5D, ir PS8, ir 7P1	4D8	1 756	1 756	1 756
Priekinių sėdynių galvos atramos su reguliavimu aukščio ir išilgine kryptimis Su rankiniu būdu nustatomu galvos atramų aukščiu ir atstumu	5ZC	171	171	171
Komfortiškas priekinis vidurinis ranktūris Pastaba: ne su baziniais sėdynių apmušalais	6E3	226	226	226
Šoninės oro pagalvės šoninėse galinės sėdynės sėdimosiose vietose	4X4	498	498	498
Galinės „Pre sense“ sistemos paketas Saugos paketas apima funkcijas, kurios padidina ant galinės sėdynės sėdinčių keleivių saugumą ir komfortą.	4X9	815	815	815
Priekinių sėdynių 4 krypčių juosmens atramos reguliavimas	7P1	317	317	317

Papildoma įranga

Sėdynių apmušalai / odos paketai	Kodas	e-tron	e-tron advanced	e-tron S line
		Kaina EUR su PVM		
Medžiaginiai sėdynių apmušalai „Effect“	N2M	s	s	s
Dirbtine oda aptraukta viršutinė prietaisų panelio dalis	7HA	s	s	s
Odos ir dirbtinės odos kombinacijos paketas Bazinėms sėdynėms be sėdynių vėdinimo: Oda aptrauktos vidurinės priekinių sėdynių ir dviejų šoninių galinių sėdynių dalys bei išorinė vairuotojo sėdynės šono pusė Dirbtine oda „mono.pur 550˝ aptrauktos šoninės sėdynių dalys, galvos atramos, priekinis vidurinis ranktūris ir vidurinė galinė sėdynė Durų apmušimų intarpai iš dirbtinės odos „mono.pur 550˝ Bazinėms priekinėms sėdynėms su sėdynių vėdinimu: Perforuota oda aptrauktos vidurinės priekinių sėdynių dalys, vidurinės dviejų nevėdinamų šoninių galinių sėdynių dalys ir išorinė vairuotojo sėdynės šono pusė Dirbtine oda „mono.pur 550˝ aptrauktos šoninės sėdynių dalys, vidurinė galinė sėdynė, galvos atramos, priekinis vidurinis ranktūris Durų apmušimų intarpai iš dirbtinės odos „mono.pur 550˝ Pastaba: tik su bazinėmis sėdynėmis	N4M	1 190	1 190	1 190
Sėdynių apmušalai iš „Milano“ odos Bazinėms priekinėms sėdynėms be sėdynių vėdinimo: „Milano“ oda aptrauktos vidurinės sėdynių dalys, sėdynių šonai, galvos atramos ir priekinis vidurinis ranktūris Durų apmušimų intarpai iš dirbtinės odos Bazinėms priekinėms sėdynėms su sėdynių vėdinimu: Perforuota „Milano“ oda aptrauktos vidurinės priekinių sėdynių dalys ir vidurinės dviejų nevėdinamų šoninių galinių sėdynių dalys „Milano“ oda aptraukti sėdynių šonai, vidurinė galinė sėdynė, galvos atramos ir priekinis vidurinis ranktūris Durų apmušimų intarpai iš dirbtinės odos“ Pastaba: tik su bazinėmis sėdynėmis ir 6E3	N5W	2 208	2 208	2 208
„Alcantara“ ir odos kombinacijos paketas Sportinėms priekinėms sėdynėms: „Alcantara“ aptrauktos vidurinės priekinių sėdynių dalys ir vidurinės dviejų šoninių galinių sėdynių dalys bei durų apmušimų intarpai Oda aptraukti sėdynių šonai, galvos atramos, vidurinė galinė sėdynė ir priekinis vidurinis ranktūris Pastaba: tik su Q1D	N7U	1 585	1 585	1 585

Papildoma įranga

Sėdynių apmušalai / odos paketai	Kodas	e-tron	e-tron advanced	e-tron S line
		Kaina EUR su PVM		
„Valcona“ odos paketas Sportinėms priekinėms sėdynėms: Juodos, „Okapi brown“ arba „Metropolis grey“ spalvos „Valcona“ oda aptrauktos vidurinės sėdynių dalys, sėdynių šonai, galvos atramos ir priekinis vidurinis ranktūris Durų apmušimų intarpai iš „Alcantara“ (juodos spalvos su juoda ir „Okapi brown“ spalvomis, „Metropolis grey“ spalvos su „Metropolis grey“ spalva) Individualizuojamo profilio priekinėms sėdynėms be sėdynių vėdinimo: Juodos, „Okapi brown“ arba „Pearl beige“ spalvos „Valcona“ oda aptrauktos vidurinės sėdynių dalys, sėdynių šonai, galvos atramos ir priekinis vidurinis ranktūris Durų apmušimų intarpai iš „Alcantara“ (juodos spalvos su juoda ir „Okapi brown“ spalvomis, „Pearl beige“ spalvos su „Pearl beige“ spalva) Individualizuojamo profilio priekinėms sėdynėms su sėdynių vėdinimu: Juodos, „Okapi brown“ arba „Pearl beige“ spalvos perforuota „Valcona“ oda aptrauktos vidurinės priekinių sėdynių dalys ir vidurinės dviejų nevėdinamų šoninių galinių sėdynių dalys Juodos, „Okapi brown“ arba „Pearl beige“ spalvos „Valcona“ oda aptraukti sėdynių šonai, vidurinė galinė sėdynė (pasirinktinai), galvos atramos ir priekinis vidurinis ranktūris Durų apmušimų intarpai iš „Alcantara“ (juodos spalvos su juoda ir „Okapi brown“ spalvomis, „Pearl beige“ spalvos su „Pearl beige“ spalva)“ Pastaba: ne su bazinėmis sėdynėmis	N5D	2 661	2 661	2 661
Oda aptraukta viršutinė prietaisų panelio dalis Juodos spalvos oda aptraukta viršutinė prietaisų panelio dalis su „Agate grey“ spalvos siūlėmis	7HC	521	521	521
Oda aptraukta viršutinė prietaisų panelio dalis ir apatiniai interjero elementai Pasirinktą interjero apdailos spalvą atitinkančios spalvos oda aptrauktos viršutinė prietaisų panelio dalis, atramos rankai duryse ir apatinė vidurinės konsolės dalis	7HD	1 190	1 190	1 190
Oda aptraukta viršutinė prietaisų panelio dalis ir dirbtine oda aptraukti apatiniai interjero elementai derinyje su interjero rinktinio dizaino paketu: Oda aptraukta viršutinė prietaisų panelio dalis; Pasirinktą interjero apdailos spalvą atitinkančios spalvos dirbtine oda aptrauktos atramos rankai duryse ir apatinė vidurinės konsolės dalis	7HF	917	917	917
Dirbtine oda aptraukta viršutinė prietaisų panelio dalis ir apatiniai interjero elementai Pasirinktą interjero apdailos spalvą atitinkančios spalvos dirbtine oda aptrauktos viršutinė prietaisų panelio dalis, atramos rankai duryse ir apatinė vidurinės konsolės dalis	7HM	397	397	397

Papildoma įranga

	Kodas	e-tron	e-tron advanced	e-tron S line
Interjero apdaila		Kaina EUR su PVM		
Dailaus dažymo „Graphite grey“ spalva nudažyta interjero apdaila	5MA	s	s	s
Matinės juodos spalvos valdymo mygtukai	GS0	s	s	s
„Volcano grey“ spalvos švelnaus rievėtumo natūralaus uosio interjero apdaila	5MB	623	623	623
Natūralaus riešutmedžio interjero apdaila	5MG	623	623	623
Natūralios tamsiai rudos spalvos platano interjero apdaila Pastaba: tik su WK8	5MI	623	623	623
Tamsaus matinio pašiaušto aliuminio interjero apdaila	5TG	453	453	453
Juodos spalvos stiklo optikos valdymo mygtukai Juodos spalvos stiklo optikos valdymo mygtukų juosta ir apšvietimo mygtukai su taktiliniu grįžtamuoju ryšiu Aliuminio optikos asistavimo vairuotojui sistemų mygtukai, langų valdymo mygtukai, bagažinės atrakinimo mygtukas ir 12 voltų kištukinio lizdo apvadas	GS5	284	284	284
Vairai / pavarų perjungimo svirtys / valdymo elementai				
Oda aptrauktas daugiafunkcis vairas su dvigubais stipinais ir pavarų perjungimo galimybe	2ZQ	s	s	s
Sportinis oda aptrauktas šildomas daugiafunkcis vairas su pavarų perjungimo svirtelėmis Pastaba: ne su PCC	1XP	346	346	346
Sportinis oda aptrauktas daugiafunkcis vairas su pavarų perjungimo svirtelėmis Pastaba: ne su PCC	1XW	130	130	130
Sportinio profilio oda aptrauktas daugiafunkcis vairas su pavarų perjungimo svirtelėmis ir tiesia apatine dalimi Pastaba: ne su PCC	2PF	261	261	261
Dvigubų stipinų oda aptrauktas šildomas daugiafunkcis vairas su pavarų perjungimo svirtelėmis Pastaba: ne su PCC	2ZM	215	215	215
Vairo kolonėlės nustatymas elektra Pastaba: tik su PV3 arba PV6	2C7	453	453	453

Papildoma įranga

	Kodas	e-tron	e-tron advanced	e-tron S line
Infotainment / MMI ir navigacijos sistemos		Kaina EUR su PVM		
MMI navigacija „plus“ su „MMI touch response“ technologija	7UG	s	s	s
12,3˝ dydžio „Audi virtual cockpit“ prietaisų skydelis	9S8	s	s	s
„Audi virtual cockpit“ prietaisų skydelis „plus“ Pažangusis visiškai skaitmeninis 12,3˝ prietaisų skydelis su papildomomis „e-tron sport“ grafikos atvaizdavimo parinktimis	9S9	171	171	171
Infotainment / radijo ir TV sistemos				
Audi garso sistema	9VD	s	s	s
„Bang & Olufsen“ 3D „Premium“ klasės garso sistema 16 garsiakalbių įskaitant 3D garsiakalbius, 705 vatų išvesties galia Pastaba: tik su QQ1 arba QQ2	9VS	1 303	1 303	1 303
DVD grotuvas pirštinių skyriuje	7D5	171	171	171
Skaitmeninės radijo transliacijos priėmimas	QV3	486	486	486
Infotainment / telefonas ir komunikacija				
„Bluetooth“ sąsaja	9ZX	s	s	s
Audi muzikos sąsaja automobilio gale 2 USB jungtys su duomenų perdavimo ir įkrovimo funkcijomis gale	UF8	171	171	171
Audi sąsaja išmaniajam telefonui Audi muzikos sąsaja „Google Android Auto“, „Apple CarPlay“	IU1	311	311	311
„Audi phone box“ su belaidžiu įkrovimu („Qi“ standartą palaikantiems telefonams) Galima prijungti du telefonus „Bluetooth“ jungtimi	9ZE	566	566	566

Papildoma įranga

Asistavimo sistemos / saugumas	Kodas	e-tron	e-tron advanced	e-tron S line
		Kaina EUR su PVM		
Įspėjimo dėl išvažiavimo iš eismo juostos sistema	6I3	s	s	s
Pastovaus greičio palaikymo sistema su greičio ribotuvu	8T6	s	s	s
Parkavimo sistema „plus“	9X9/7X2	s	s	s
„Audi pre sense basic“ sistema „Audi pre sense basic“ sistema savo funkcionavimo ribose inicijuoja prevencines saugumo priemones kritinėse važiavimo situacijose, pvz., avarinio arba pavojingo stabdymo, arba ribinės važiavimo dinamikos situacijose. Tai apima: priekinių ir derinyje su galinės „Audi pre sense“ sistemos paketu šoninių galinių sėdimųjų vietų saugos diržų įtempimą, sėdynių padėties optimizavimą, langų ir panoraminio stiklinio stoglangio (jeigu užsakytas) uždarymą bei avarinių šviesų įjungimą dideliu dažniu, siekiant įspėti kitus eismo dalyvius.	7W1	s	s	s
Priekinė „Audi pre sense“ sistema	6K8	s	s	s
Asistavimo vairuotojui sistemų paketas „City“ Sankryžų asistentas (JX1) Įspėjimas persirikiuojant į kitą eismo juostą (7Y1) Įspėjimas išlipant Skersinio eismo stebėjimo asistentas gale Galinė „Audi pre sense“ sistema (7W3) Šoninė „Audi pre sense“ sistema Pastaba: tik su 7X2 arba 7X5, ir 6XK arba 6XL	PCM	1 190	1 190	1 190
Asistavimo paketas „Tour“ Adaptyvus greičio reguliavimo asistentas (6I6) Automatinis atstumo reguliavimas (8T5) Aktyvus eismo juostos išlaikymo asistentas Efektyvumo asistentas Pasukimo asistentas Kliūties apvažiavimo asistentas Kelio ženklų atpažinimas naudojant kamerą (QR9) Kritinių situacijų asistentas Pastaba: tik su 2ZQ	PCC	2 009	2 009	2 009
Parkavimo asistentas	7X5	396	396	396
Galinio vaizdo kamera	KA2	533	533	533

Papildoma įranga

	Kodas	e-tron	e-tron advanced	e-tron S line
Asistavimo sistemos / saugumas		Kaina EUR su PVM		
360° aplinkos matymo kameros 360° aplinkos matymo kameros (KA6) Parkavimo sistema „plus“ su 360° matymo sistema (9X0) Pastaba: tik su 6XK arba 6XL; ne su parkavimo asistentu	PCZ	1 304	1 304	1 304
Kelio ženklų atpažinimas naudojant kamerą	QR9	226	226	226
Įspėjimas išvažiuojant iš eismo juostos įskaitant kritinių situacijų asistentą	6I5	226	226	226
Įspėjimas persirikiuojant į kitą eismo juostą įskaitant galinę „Audi pre sense“ sistemą, įspėjimą išlipant ir skersinio eismo stebėjimo asistentą gale Įspėjimas persirikiuojant į kitą eismo juostą (7Y1) Įspėjimas išlipant Skersinio eismo stebėjimo asistentas gale Galinė „Audi pre sense“ sistema (7W3)	PCH	679	679	679
Įspėjimas išvažiuojant iš eismo juostos įskaitant kritinių situacijų asistentą, kelio ženklų atpažinimas naudojant kamerą Įspėjimo dėl išvažiavimo iš eismo juostos sistema (6I3) Kritinių situacijų asistentas Kelio ženklų atpažinimas naudojant kamerą (QR9) Pastaba: tik su 8G1 arba PX6	PCB	453	453	453
Projekcinis ekranas	KS1	1 574	1 574	1 574
Naktinio matymo asistentas	9R1	2 435	2 435	2 435
Technologijos / saugumas				
Sieninis laikiklis Patogus, ant sienos montuojamas „e-tron compact“ įkrovimo sistemos ir „e-tron connect“ įkrovimo sistemos laikiklis.	NJ2	136	136	136
Antrasis įkrovimo kintamąja srove lizdas priekinio keleivio pusėje (11 kW) Bet kurioje parkavimo situacijoje pasirinktinis įkrovimo kintamąja srove lizdas suteikia galimybę trumpiausiu keliu prijungti automobilį prie įkrovimo kolonėlės arba kištukinio lizdo. Jis leidžia įkrauti tokia pačia įkrovimo galia, kaip ir įkrovimo kintamąja srove lizdas vairuotojo pusėje. Pastaba: iki 22 kW įkrovimo galia tik su NW2 (2020 metų pabaiga)	JS1	510	510	510

Papildoma įranga

Apšvietimas	Kodas	e-tron	e-tron advanced	e-tron S line
		Kaina EUR su PVM		
Priekiniai šviesos diodų žibintai	8IY	s	s	s
Galiniai šviesos diodų žibintai		s	s	s
Interjero apšvietimo paketas	QQ0	s	s	s
Tolimųjų šviesų valdymas	8G1	171	171	171
Matriciniai priekiniai šviesos diodų žibintai su dinamine šviesų demonstracija ir dinaminiais posūkių rodikliais priekyje ir gale	PX6	1 642	1 642	1 642
Projekcinis šviesos diodų apšvietimas įlipimo zonoje	9TF	272	272	271
Aplinką sudarančio apšvietimo paketas Papildomai prie bazinio interjero apšvietimo: Priekinių ir galinių durų apmušimų aplinką sudarantis apšvietimas Prieigų apšvietimas išorinėse priekinių ir galinių durų rankenose Aplinką sudarantis apšvietimas vidurinės konsolės priekyje	QQ1	340	340	340
Kontūrinio ir aplinką sudarančio daugiaspalvio reguliuojamo apšvietimo paketas 6 iš anksto nustatyti spalvų profiliai Papildomas interaktyviai individualizuojamas spalvų profilis, valdomas pasirenkant „Audi drive select“ sistemos režimus	QQ2	651	651	651

Papildoma įranga

	Kodas	e-tron	e-tron advanced	e-tron S line
Stogo sistemos		Kaina EUR su PVM		
Panoraminis stiklinis stoglangis: 2 dalių stiklinis stoglangis, elektra valdomas priekinio stiklinio elemento pakėlimas ir atidarymas, tamsintas stiklas, įskaitant elektra valdomą neperšviečiamą užuolaidą nuo saulės	3FU	1 687	1 687	1 687
Stogo bėgeliai iš anoduoto aliuminio: stogo bėgeliai yra stogo krovinio laikiklių ir stogo bagažinės tvirtinimo prielaida	3S1	453	453	453
Juodos spalvos stogo bėgeliai: stogo bėgeliai yra stogo krovinio laikiklių ir stogo bagažinės tvirtinimo prielaida	3S2	453	453	453
Oro kondicionierius				
Dviejų zonų automatinė oro kondicionieriaus sistema	9AK	s	s	s
4 zonų prabangi automatinė oro kondicionieriaus sistema	9AQ	906	906	906
Oro kokybės paketas Įskaitant jonizatorių, aromatizatorių ir oro kokybės vizualizavimą MMI ekrane Pastaba: tik su 9AQ	2V9	453	453	453
Prabangi autonominio klimatizavimo sistema Pastaba: tik su 4A3 arba 4A4	GA2	91	91	91
Bagažo tvirtinimo ir daiktadėžių sistemos				
Daiktadėžių ir bagažinės įrangos paketas 2 gėrimų laikikliai galiniame viduriniame ranktūryje Daiktadėžės atsarginio rato įduboje apmušimas Šoniniai tinklai bagažinėje Daiktų pervežimo tinklas	QE1	136	136	136
Įvairiai sulankstomas kilimėlis bagažinėje	6SJ	142	142	142
Tinklinė pertvara ⓘ Pastaba: ne e-tron Sportback modeliui	3CX	120	120	120

Papildoma įranga

	Kodas	e-tron	e-tron advanced	e-tron S line
Rakinimo sistemos		Kaina EUR su PVM		
Signalizacija	PG2	s	s	s
„Audi connect key“ – išmaniojo telefono kaip skaitmeninio automobilio rakto naudojimas Rinktiniai išmanieji telefonai su „Android“ operacine sistema Pastaba: tik su PG3	2F1	182	182	182
Komfortinio rakto sistema su sensoriniu bagažinės dangčio atrakinimu	PG3	928	928	928
Durų pritraukimo pagalbos sistema Pastaba: tik su QQ1 arba QQ2	GZ2	724	724	724
Garažo vartų nuotolinis valdymas („HomeLink„)	VC2	284	284	284
Galinio vaizdo veidrodžiai				
Elektra nustatomi ir šildomi išoriniai galinio vaizdo veidrodžiai	6XD	s	s	s
Elektra nustatomi ir šildomi išoriniai galinio vaizdo veidrodžiai su atminties funkcija Pastaba: tik su PV3 arba PV6	6XG	0	0	0
Elektra nustatomi, prilenkiami ir šildomi, automatiškai tamsėjantys abiejose pusėse išoriniai galinio vaizdo veidrodžiai, įskaitant automatinę priekinio keleivio pusės išorinio galinio vaizdo veidrodžio nuleidimo funkciją	6XK	397	397	397
Elektra nustatomi, prilenkiami ir šildomi, automatiškai tamsėjantys abiejose pusėse išoriniai galinio vaizdo veidrodžiai su atminties funkcija, įskaitant automatinę priekinio keleivio pusės išorinio galinio vaizdo veidrodžio nuleidimo funkciją Pastaba: tik su PV3 arba PV6	6XL	397	397	397
Virtualūs išoriniai veidrodžiai Pastaba: tik su PCH arba PCM ir KA2 arba PCZ	PAF	1 743	1 743	1 743

Papildoma įranga

	Kodas	e-tron	e-tron advanced	e-tron S line
Stiklai		Kaina EUR su PVM		
Šilumą ir garsą izoliuojantis priekinis stiklas	4GF	s	s	s
Šoniniai langai ir galinis langas su šilumą izoliuojančiais stiklais	4KC	s	s	s
Rankiniu būdu suvyniojamos apsauginės užuolaidos nuo saulės galinių durų langams	3Y4	226	226	226
Tamsinti galinis stiklas, galinių durų stiklai ir galiniai šoniniai stiklai („privacy“ stiklai)	QL5	510	510	510
Garsą izoliuojantys šoniniai stiklai	VW0	566	566	566
Adaptyvūs priekinio stiklo valytuvai su integruotais apiplovimo purkštukais	9PF	408	408	408
Kita eksterjero įranga				
Stogo rėmo ir langų apdaila iš anoduoto aliuminio	4ZB	s	s	s
Juodos spalvos stiliaus paketas Juodos spalvos akcentai eksterjere aplink „Audi Singleframe“, apdailos juostos prie šoninių langų, akcentai priekiniame ir galiniame bamperiuose Pastaba: tik su 6XK arba 6XL	4ZD	-	679	679
Blizgios juodos spalvos išorinių galinio vaizdo veidrodžių korpusai	6FJ	-	119	119
Paruošimas priekabos tempimo įrangai	1D8	226	226	226
Priekabos prikabinimo įranga	1D2	895	895	895
Be modelio ir variklio identifikavimo užrašų automobilio gale	2Z0	0	0	0

Papildoma įranga

Kita interjero įranga	Kodas	e-tron	e-tron advanced	e-tron S line
		Kaina EUR su PVM		
„Moon silver“ spalvos medžiaginis lubų apmušimas	6NJ	s	s	s
Juodos spalvos medžiaginis lubų apmušimas	6NQ	362	362	362
Apšviečiamos apsauginės slenksčių juostos su aliuminio apdaila	VT3	204	204	-
Cigarečių uždegiklis ir peleninė: 2 cigarečių uždegikliai (12 V) ir išimama peleninė gėrimų laikiklyje priekyje	9JC	57	57	57
Pratęsta garantija				
Audi pratęsta garantija, 2 + 1, maksimali rida 30 000 km	EA1	206	206	206
Audi pratęsta garantija, 2 + 1, maksimali rida 60 000 km	EA2	285	285	285
Audi pratęsta garantija, 2 + 1, maksimali rida 90 000 km	EA3	381	381	381
Audi pratęsta garantija, 2 + 1, maksimali rida 120 000 km	EB4	445	445	445
Audi pratęsta garantija, 2 + 1, maksimali rida 150 000 km	EB3	525	525	525
Audi pratęsta garantija, 2 + 2, maksimali rida 40 000 km	EA4	413	413	413
Audi pratęsta garantija, 2 + 2, maksimali rida 80 000 km	EA5	620	620	620
Audi pratęsta garantija, 2 + 2, maksimali rida 120 000 km	EA6	891	891	891
Audi pratęsta garantija, 2 + 3, maksimali rida 50 000 km	EA7	844	844	844
Audi pratęsta garantija, 2 + 3, maksimali rida 100 000 km	EA8	1 386	1 386	1 386
Audi pratęsta garantija, 2 + 3, maksimali rida 150 000 km	EA9	2 326	2 326	2 326

Papildoma įranga

Įrangos paketai / dizaino paketai	Kodas	e-tron	e-tron advanced	e-tron S line
		Kaina EUR su PVM		
Interjeras „S line“ Apšviečiamos apsauginės priekinių ir galinių slenksčių juostos su aliuminio intarpais, su „S“ logotipu priekyje Juodos spalvos medžiaginis lubų apmušimas Priekiniai ir galiniai kilimėliai su kontrastinėmis siūlėmis Pastaba: tik su N7K, 6E3, Q1D, 5TG, 1XP ir 7HD	WQS	1 563	1 563	1 563
„Alcantara“ „Frequency“ ir odos kombinacijos paketas Sportinėms priekinėms sėdynėms: Juodos arba „Rotor grey“ spalvos „Alcantara“ „Frequency“ aptrauktos vidurinės priekinių sėdynių ir dviejų šoninių galinių sėdynių dalys Durų apmušimų intarpai iš juodos arba „Rotor grey“ spalvos „Alcantara“ Juodos arba „Rock grey“ spalvos oda aptraukti sėdynių šonai, galvos atramos, vidurinė galinė sėdynė ir priekinis vidurinis ranktūris „S“ logotipo įspaudai priekinių sėdynių atlošuose	N7K	0	0	0
Komfortiškas priekinis vidurinis ranktūris	6E3	226	226	226
Sportinės priekinės sėdynės su sėdynių reguliavimu rankiniu būdu ir 4 krypčių juosmens atramos reguliavimu elektra; su iškiliais šonais geresniam šoniniam palaikymui posūkiuose	Q1D	719	719	719
Tamsaus matinio pašiaušto aliuminio interjero apdaila	5TG	453	453	453
Sportinis oda aptrauktas šildomas daugiafunkcis vairas su pavarų perjungimo svirtelėmis Pastaba: ne su PCC	1XP	346	346	346
Oda aptraukta viršutinė prietaisų panelio dalis ir apatiniai interjero elementai Pasirinktą interjero apdailos spalvą atitinkančios spalvos oda aptrauktos viršutinė prietaisų panelio dalis, atramos rankai duryse ir apatinė vidurinės konsolės dalis	7HD	1 189	1 189	1 189

Papildoma įranga

Įrangos paketai / dizaino paketai	Kodas	e-tron	e-tron advanced	e-tron S line
		Kaina EUR su PVM		
Pasirinktinai:				
„Valcona“ odos paketas Sportinėms priekinėms sėdynėms (tik „S line“ interjerui): Juodos arba „Rotor grey“ spalvos „Valcona“ oda su kontrastinėmis siūlėmis aptrauktos vidurinės sėdynių dalys, sėdynių šonai, galvos atramos ir priekinis vidurinis ranktūris Durų apmušimų intarpai iš juodos spalvos „Alcantara“ „S“ logotipo įspaudai priekinių sėdynių atlošuose Kontrastinės siūlės: Juodos spalvos oda – „Rock grey“ spalvos kontrastinės siūlės „Rotor grey“ spalvos oda – „Anthracite“ spalvos kontrastinės siūlės „S“ sportinėms priekinėms sėdynėms (tik „S line“ interjerui): Juodos arba „Rotor grey“ spalvos „Valcona“ oda su rombų raštu ir kontrastinėmis siūlėmis aptrauktos vidurinės sėdynių dalys, sėdynių šonai, galvos atramos ir priekinis vidurinis ranktūris Durų apmušimų intarpai iš juodos spalvos „Alcantara“ „S“ logotipo įspaudai priekinių sėdynių atlošuose Kontrastinės siūlės ir rombų raštas: Juodos spalvos oda – „Rock grey“ spalvos kontrastinės siūlės „Rotor grey“ spalvos oda – „Anthracite“ spalvos kontrastinės siūlės	N2R	1 076	1 076	1 076
„Valcona“ odos paketas derinyje su „S line“ interjeru: Individualizuojamo profilio priekinės sėdynės Juodos spalvos perforuota „Valcona“ oda aptrauktos vidurinės priekinių sėdynių ir dviejų šoninių galinių sėdynių dalys Juodos spalvos „Valcona“ oda aptraukti sėdynių šonai, vidurinė galinė sėdynė (pasirinktinai), galvos atramos ir priekinis vidurinis ranktūris „Rock grey“ spalvos kontrastinės siūlės Durų apmušimų intarpai iš juodos spalvos „Alcantara“	N5D	1 076	1 076	1 076
„S“ sportinės priekinės sėdynės su sėdynių nustatymu elektra; su iškiliais šonais geresniam šoniniam palaikymui posūkiuose, ištraukiama šlaunų atrama ir 4 krypčių juosmens atramos reguliavimu elektra; su integruotomis galvos atramomis; su „S“ logotipo įspaudu priekinių sėdynių atlošuose Pastaba: tik su PV3 arba PV6	Q4Q	1 845	1 845	1 845
Individualizuojamo profilio priekinės sėdynės su nustatymu elektra; su pneumatiniu sėdimosios dalies ir atlošo šonų bei juosmens atramos nustatymu	PS8	2 830	2 830	2 830
„Volcano grey“ spalvos švelnaus rievėtumo natūralaus uosio interjero apdaila	5MB	623	623	623
Sportinis oda aptrauktas daugiafunkcis vairas su pavarų perjungimo svirtelėmis	1XW	130	130	130
Sportinio profilio oda aptrauktas daugiafunkcis vairas su pavarų perjungimo svirtelėmis ir tiesia apatine dalimi	2PF	261	261	261

Papildoma įranga

Įrangos paketai / dizaino paketai	Kodas	e-tron	e-tron advanced	e-tron S line
		Kaina EUR su PVM		
Interjero rinktinio dizaino paketas Bazinės priekinės sėdynės su sėdynių apmušalais iš odos ir dirbtinės odos „mono.pur 550˝ derinio su kontrastinėmis siūlėmis Dvigubų stipinų oda aptrauktas daugiafunkcis vairas su pavarų perjungimo svirtelėmis, chromuota apdaila ir kontrastinėmis siūlėmis Kontūrinio ir aplinką sudarančio daugiaspalvio apšvietimo paketas Natūralios tamsiai rudos spalvos platano interjero apdaila Juodos spalvos stiklo optikos valdymo mygtukai Apšviečiamos apsauginės priekinių ir galinių slenksčių juostos su aliuminio intarpais be logotipų Oda aptraukta viršutinė prietaisų panelio dalis ir dirbtine oda aptraukti apatiniai interjero elementai su kontrastinėmis siūlėmis Priekiniai ir galiniai kilimėliai su kontrastinėmis siūlėmis	WK8	346	346	346
Pastaba: tik su N4M, 7HF ir 5TG				
Odos ir dirbtinės odos kombinacijos paketas Bazinėms sėdynėms be sėdynių vėdinimo: Oda aptrauktos vidurinės priekinių sėdynių ir dviejų šoninių galinių sėdynių dalys bei išorinė vairuotojo sėdynės šono pusė; Dirbtine oda „mono.pur 550˝ aptrauktos šoninės sėdynių dalys, galvos atramos, priekinis vidurinis ranktūris ir vidurinė galinė sėdynė; Durų apmušimų intarpai iš dirbtinės odos „mono.pur 550˝	N4M	1 189	1 189	1 189
Bazinėms priekinėms sėdynėms su sėdynių vėdinimu: Perforuota oda aptrauktos vidurinės priekinių sėdynių dalys, vidurinės dviejų nevėdinamų šoninių galinių sėdynių dalys ir išorinė vairuotojo sėdynės šono pusė; Dirbtine oda „mono.pur 550˝ aptrauktos šoninės sėdynių dalys, vidurinė galinė sėdynė, galvos atramos, priekinis vidurinis ranktūris; Durų apmušimų intarpai iš dirbtinės odos „mono.pur 550˝				
Pastaba: tik su bazinėmis sėdynėmis				
Oda aptraukta viršutinė prietaisų panelio dalis ir dirbtine oda aptraukti apatiniai interjero elementai derinyje su interjero rinktinio dizaino paketu: Oda aptraukta viršutinė prietaisų panelio dalis; Pasirinktą interjero apdailos spalvą atitinkančios spalvos dirbtine oda aptrauktos atramos rankai duryse ir apatinė vidurinės konsolės dalis	7HF	917	917	917
Tamsaus matinio pašiaušto aliuminio interjero apdaila	5TG	453	453	453
Pasirinktinai:				
Perforuotos „Valcona“ odos su apvadais paketas Individualizuojamo profilio priekinėms sėdynėms su sėdynių vėdinimu arba be jo: „Flint grey“ arba „Monaco grey“ spalvos perforuota „Valcona“ oda aptrauktos vidurinės ir šoninės priekinių sėdynių bei šoninių galinių sėdynių dalys; „Flint grey“ arba „Monaco grey“ spalvos „Valcona“ oda su kontrastinėmis siūlėmis ir apvadais aptraukti sėdynių šonai, vidurinė galinė sėdynė, galvos atramos ir vidurinis ranktūris „Flint grey“ spalvos sėdynės: Signal orange“ spalvos kontrastinės siūlės ir apvadai; Juodos spalvos oda aptraukta viršutinė prietaisų panelio dalis su kontrastinėmis „Anthracite“ spalvos siūlėmis; „Metropolis grey“ spalvos apatinė prietaisų panelio dalis; „Metropolis grey“ spalvos „Alcantara“ aptraukti durų apmušimai; Juodos spalvos kilimėliai su „Signal orange“ spalvos kontrastinėmis siūlėmis	N0Q	1 472	1 472	1 472
Oda aptraukta viršutinė prietaisų panelio dalis ir apatiniai interjero elementai Pasirinktą interjero apdailos spalvą atitinkančios spalvos oda aptrauktos viršutinė prietaisų panelio dalis, atramos rankai duryse ir apatinė vidurinės konsolės dalis	7HD	1 189	1 189	1 189
Natūralios tamsiai rudos spalvos platano interjero apdaila	5MI	623	623	623

Audi e-tron matmenys

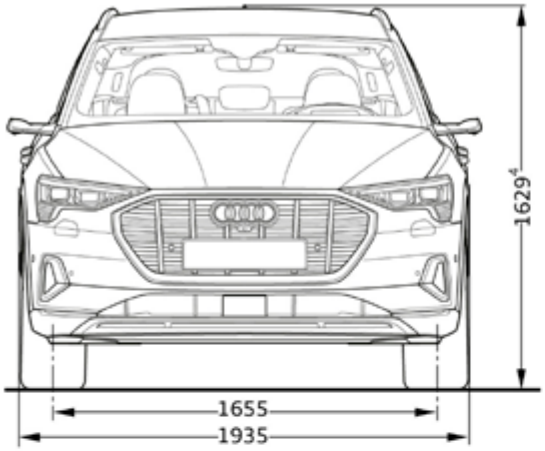

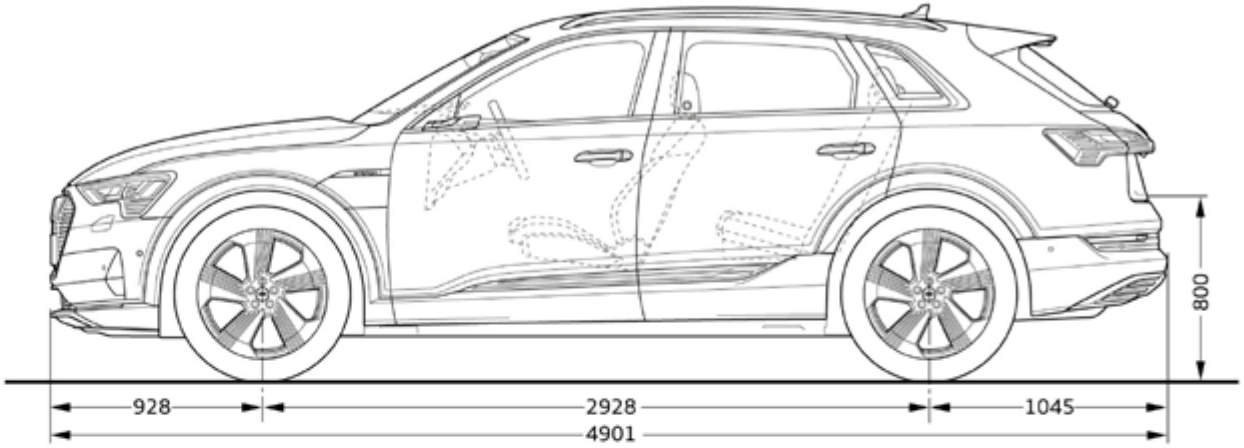

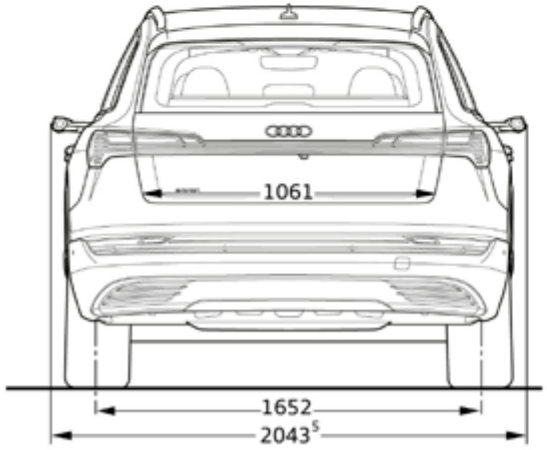

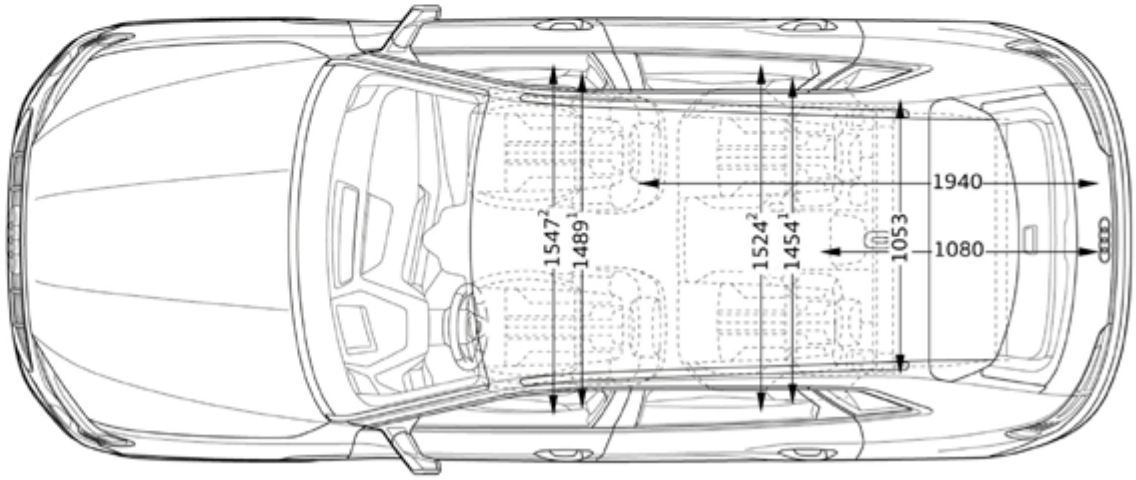

Audi e-tron Sportback matmenys

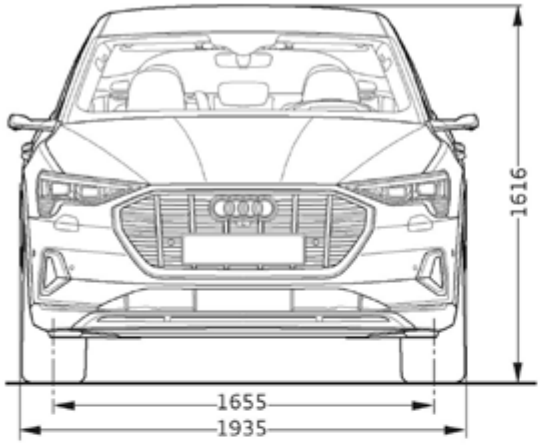

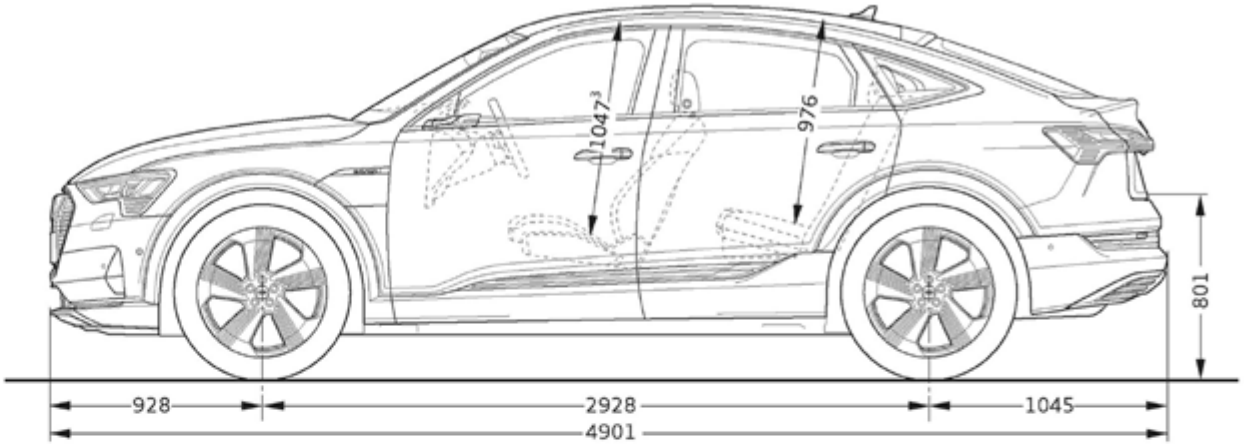

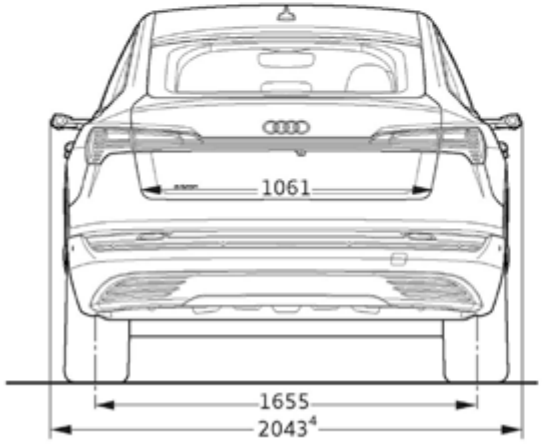

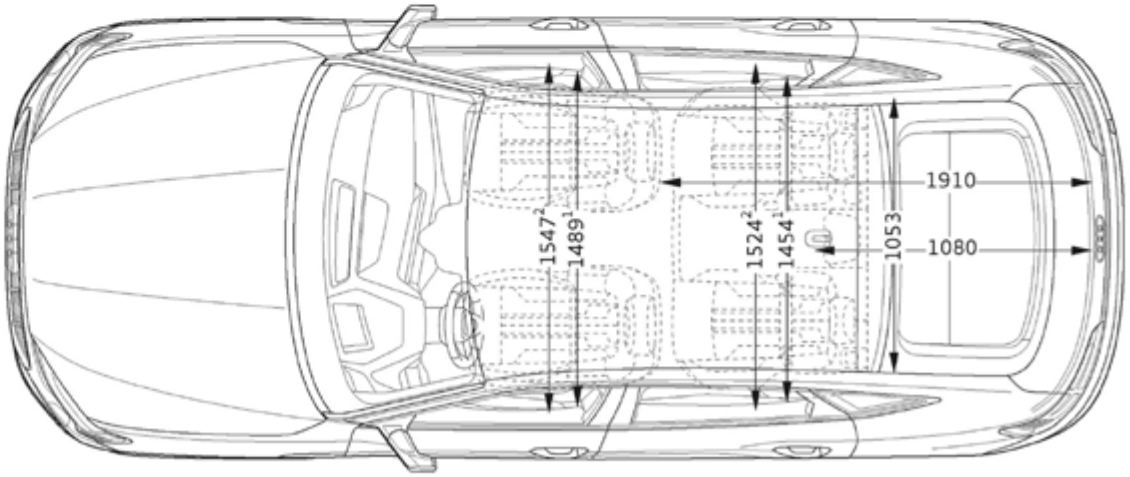

Audi e-tron techninė informacija

Variklio tipas	50 quattro			55 quattro		
Bendroji akumuliatoriaus talpa (kWh)*	71			95		
Grynoji akumuliatoriaus talpa (kWh)*	64			86		
Akumuliatoriaus tipas	Ličio jonų aukštos įtampos akumuliatorius			Ličio jonų aukštos įtampos akumuliatorius		
„Maksimali galia, kW („Boost“ režimas)“	230			265 (300)		
„Maksimalus sukimo momentas, Nm („Boost“ režimas)“	540			561 (664)		
Masės ir talpa						
Nepakrauto automobilio masė, kg	2445			2555		
Maksimali leidžiama bendroji masė, kg	3040			3150		
Maksimali leidžiama stogo apkrova / atraminė apkrova, kg	75/80			75/80		
Maksimali leidžiama priekabos be stabdžių masė, kg	750			750		
Bagažo skyriaus talpa, l	660			660		
Apsisukimo skersmuo, apytiksliai, m	12.2			12.2		
Eksploatacinės charakteristikos ir sąnaudos						
Maksimalus greitis, km/h	190			200		
Įsibegėjimas 0-100 km s ("Boost" režimas)	6.8			6.6 (5.7)		
Komplektacijos linija	Basis	advanced	S line	Basis	advanced	S line
NEDC mišriosios elektros energijos sąnaudos, kWh/100km	24.3-21.9	24.3-21.9	24.3-21.9	23.1-21.0	23.1-21.0	23.1-21.0
Mišrioji NEDC CO2 emisija, g/km	0	0	0	0	0	0
WLTP mišriosios elektros energijos sąnaudos, kWh/100km	26.6-22.4	26.6-22.4	26.6-22.4	26.3-22.4	26.4-22.4	26.4-22.5
Mišrioji WLTP CO2 emisija, g/km	0	0	0	0	0	0
Ridos atsarga mišriajame WLTP cikle, km	277-336	276-336	276-335	365-436	365-436	365-435
Emisijos standartas	Euro 6d-TEMP-EVAP-ISC					

*Elektrinių automobilių aukštos įtampos akumuliatoriaus talpa dalijama į bendrąją ir grynąją. Bendroji talpa reiškia visą fizinę aukštos įtampos akumuliatoriaus talpą. Tačiau, norint išvengti savaiminio išsikrovimo, pailginti eksploatavimo laiką ir užtikrinti rezervą, kai reikia užvesti avariniu būdu, teoriškai galimas energijos kiekis yra techniškai apribotas. Šis faktiškai panaudojamas energijos kiekis vadinamas grynąja talpa.

* Elektros energijos sąnaudų ir CO2 emisijos reikšmės nurodytos diapazonais, nes jos priklauso nuo pasirinktos automobilio įrangos.
Techniniai duomenys yra tik informacinio pobūdžio ir gali būti keičiami be išankstinio informavimo.

Audi e-tron Sportback techninė informacija

Variklio tipas	50 quattro			55 quattro		
Bendroji akumuliatoriaus talpa (kWh)*	71			95		
Grynoji akumuliatoriaus talpa (kWh)*	64			86		
Akumuliatoriaus tipas	Ličio jonų aukštos įtampos akumuliatorius			Ličio jonų aukštos įtampos akumuliatorius		
„Maksimali galia, kW („Boost“ režimas)“	230			265 (300)		
„Maksimalus sukimo momentas, Nm („Boost“ režimas)“	540			561 (664)		
Masės ir talpa						
Nepakrauto automobilio masė, kg	2445			2555		
Maksimali leidžiama bendroji masė, kg	3040			3150		
Maksimali leidžiama stogo apkrova / atraminė apkrova, kg	75/80			75/80		
Maksimali leidžiama priekabos be stabdžių masė, kg	750			750		
Bagažo skyriaus talpa, l	615			615		
Apsisukimo skersmuo, apytiksliai, m	12.2			12.2		
Eksploatacinės charakteristikos ir sąnaudos						
Maksimalus greitis, km/h	190			200		
Įsibegėjimas 0-100 km s ("Boost" režimas)	6.8			6.6 (5.7)		
Komplektacijos linija	Basis	advanced	S line	Basis	advanced	S line
NEDC mišriosios elektros energijos sąnaudos, kWh/100km	23.9-21.4	23.9-21.4	23.9-21.4	22.7-20.6	22.7-20.6	22.7-20.6
Mišrioji NEDC CO2 emisija, g/km	0	0	0	0	0	0
WLTP mišriosios elektros energijos sąnaudos, kWh/100km	26.3-21.7	26.3-21.7	26.3-21.6	26.0-22.0	26.0-22.0	26.0-21.9
Mišrioji WLTP CO2 emisija, g/km	0	0	0	0	0	0
Ridos atsarga mišriajame WLTP cikle, km	280-345	280-345	280-347	369-444	369-444	370-446
Emisijos standartas	Euro 6d-TEMP-EVAP-ISC					

*Elektrinių automobilių aukštos įtampos akumuliatoriaus talpa dalijama į bendrąją ir grynąją. Bendroji talpa reiškia visą fizinę aukštos įtampos akumuliatoriaus talpą. Tačiau, norint išvengti savaiminio išsikrovimo, pailginti eksploatavimo laiką ir užtikrinti rezervą, kai reikia užvesti avariniu būdu, teoriškai galimas energijos kiekis yra techniškai apribotas. Šis faktiškai panaudojamas energijos kiekis vadinamas grynąja talpa.

* Elektros energijos sąnaudų ir CO2 emisijos reikšmės nurodytos diapazonais, nes jos priklauso nuo pasirinktos automobilio įrangos.
Techniniai duomenys yra tik informacinio pobūdžio ir gali būti keičiami be išankstinio informavimo.

Kontaktai

Kauno Audi centras
Audi Sport dileris

Chemijos g. 8, Kaunas
+370 37467467
audi@autojuta.lt
www.kaunoaudicentras.audi.lt

Møller Auto Keturi žiedai

Ukmergės g. 252, Vilnius
+370 52388011
audi@moller.lt
www.mollerautovilnius.audi.lt

Klaipėdos Audi centras

Šilutės pl. 50, Klaipėda
+370 61258526
info@klasera.lt
www.klaipedosaudicentras.audi.lt