A1
IN A 1030
Audi Vorsprung durch Technik

Turinys

Kainoraštis

Techninė informacija

Bazinė įranga

6 Ratlankiai / padangos
8 Apšvietimas
8 Galinio vaizdo veidrodžiai
9 Rakinimo sistemos
9 Stiklai
9 Kita eksterjero įranga
10 Sėdynės / komfortas
10 Kita interjero įranga
11 Infotainment / MMI ir navigacijos sistemos
11 Audi connect
11 Asistavimo sistemos / saugumas
12 Technologijos / važiuoklė

Audi A1 Sportback & citycarver linijos

Papildomos įrangos paketas

Papildoma įranga

18 Spalvos
20 Ratlankiai / padangos
26 Važiuoklė / stabdžiai
26 Sėdynės / komfortas
27 Sėdynių apmušalai / odos paketai
30 Interjero apdaila
30 Vairai / pavarų perjungimo svirtys / valdymo elementai
31 Informacija ir pramogos / MMI ir navigacijos sistemos
32 Informacija ir pramogos / radijo ir TV sistemos
33 Radio un TV sistēmas
34 Asistavimo sistemos / saugumas
35 Apšvietimas
36 Oro kondicionierius
36 Bagažo tvirtinimo ir daiktadėžių sistemos
36 Rakinimo sistemos
36 Galinio vaizdo veidrodžiai
36 Stiklai
37 Kita interjero įranga
37 Kita eksterjero įranga
38 Pratęsta garantija
39 Įrangos paketai / dizaino paketai

Matmenys

Modelio kainoraštis Audi A1 Sportback

Variklio tipas	Galios žymėjimo užrašas	Pavarų dėžė / pavaros tipas	Cilindrai / tūris cm^3	Galia kW/AG	A1 EUR ar PVN EUR be PVM	A1 advanced EUR ar PVN EUR be PVM	A1 S line EUR ar PVN EUR be PVM
1.0TFSI	30 TFSI	6 / manual	3 / 999	85 / 116	**21 900** 18 099 GBAANC	**23 200** 19 174 GBABNC	**24 300** 20 083 GBACNC
1.0TFSI	30 TFSI	7 / S tronic	3 / 999	85 / 116	**23 800** 19 669 GBAANG	**25 100** 20 744 GBABNG	**26 200** 21 653 GBACNG
1.5TFSI	35 TFSI	7 / S tronic	4 / 1498	110 / 150	**26 200** 21 653 GBAAKG	**27 500** 22 727 GBABKG	**28 600** 23 636 GBACKG
2.0TFSI	40TFSI	6 / S tronic	4 / 1984	147 / 200	-	-	**30 500** 25 207 GBACLX

Kainos apima automobilio pristatymą, priešpardaviminį patikrinimą, avarinį trikampį, gesintuvą ir pirmosios pagalbos rinkinį.
Kainos apskaičiuotos taikant visus Lietuvoje galiojančius mokesčius. Nurodytos kainos, papildomos įrangos komplektacija bei galimų modelių pasirinkimas yra tik informacinio pobūdžio ir gali būti keičiami be išankstinio informavimo.

Kainos galioja nuo 17.06.2020.

Modelio kainoraštis Audi A1 citycarver

Variklio tipas	Galios žymėjimo užrašas	Pavarų dėžė / pavaros tipas	Cilindrai / tūris cm^3	Galia kW/AG	A1 citycarver EUR su PVM EUR be PVM
1.0TFSI	30 TFSI	6 / manual	3 / 999	85 / 116	**24 400** 20 165 GBH0NC
1.0TFSI	30 TFSI	7 / S tronic	3 / 999	85 / 116	**26 300** 21 736 GBH0NG
1.5TFSI	35 TFSI	6 / manual	4 / 1498	110 / 150	**26 700** 22 066 GBH0KC
1.5TFSI	35 TFSI	7 / S tronic	4 / 1498	110 / 150	**28 600** 23 636 GBH0KG

Kainos apima automobilio pristatymą, priešpardaviminį patikrinimą, avarinį trikampį, gesintuvą ir pirmosios pagalbos rinkinį.
Kainos apskaičiuotos taikant visus Lietuvoje galiojančius mokesčius. Nurodytos kainos, papildomos įrangos komplektacija bei galimų modelių pasirinkimas yra tik informacinio pobūdžio ir gali būti keičiami be išankstinio informavimo.

Kainos galioja nuo 17.06.2020.

Techninė informacija

Audi A1 Sportback

Variklio tipas	Pavarų dėžė, pavaros tipas	Maksimali galia kW/AG	Maksimalus sukimo momentas Nm/aps.	Degalų sąnaudos l/100km* mieste	užmiestyje	mišrios	CO_2 emisija mišrios g/km**	Įsibegėjimas 0-100 km/h, s	Emisijos standartas
1.0TFSI	6 / manual	85 / 116	200 / 2000-3500	6.1-6.0	4.2-4.0	4.9-4.8	112-109	9.5	Euro 6d-TEMP-EVAP-ISC
1.0TFSI	7 / S tronic	85 / 116	200 / 2000-3500	6.0	4.3-4.2	4.9-4.8	113-111	9.4	
1.5TFSI	7 / S tronic	110 / 150	250 / 1500-3500	6.5	4.3	5.1	117	7.7	
2.0TFSI	6 / S tronic	147 / 200	320 / 1500-4400	8.2	4.8-4.7	6	137-136	6.5	

Audi A1 citycarver

1.0TFSI	6 / manual	85 / 116	200 / 2000 - 3500	6.6-6.4	4.6-4.5	5.4-5.2	122-118	9.9	Euro 6d-TEMP-EVAP-ISC
1.0TFSI	7 / S tronic	85 / 116	200 / 2000 - 3500	6.1-6.0	4.7-4.6	5.2-5.1	119-117	9.9	
1.5TFSI	6 / manual	110 / 150	250 / 1500 - 3500	6.5-6.4	4.8-4.6	5.5-5.3	124-120	8.2	
1.5TFSI	7 / S tronic	110 / 150	250 / 1500 - 3500	6.6-6.5	4.7-4.6	5.4-5.3	122-120	8.2	

TFSI Benzininis variklis su tiesioginiu degalų įpurškimu, turbopripūtimu

S tronic Dvigubos sankabos pavarų dėžė

* Šios reikšmės nustatytos laikantis nustatyto matavimo proceso (direktyva 80/1268/EEB – taip pat žinoma kaip naujasis Europos važiavimo ciklas)

** Degalų sąnaudų ir CO_2 emisijos reikšmės nurodytos diapazonais, nes jos priklauso nuo naudojamų padangų ir ratlankių kombinacijų.

Techniniai duomenys yra tik informacinio pobūdžio ir gali būti keičiami be išankstinio informavimo.

Bazinė įranga

Ratlankiai / padangos		Kodas	A1	A1 advanced	A1 S line	A1 citycarver
Plieniniai ratlankiai su ratų gaubtais, 5,5J x 15, su 185/65 R15 padangomis tik su 1,0 l TFSI varikliu		40I/H9H	s	o	o	-
Lieti aliuminio lydinio 10 stipinų dizaino ratlankiai, 6,5J x 16, A1 Sportback 1,5 l TFSI su 195/55 R16 padangomis A1 citycarver 1,0 l TFSI su 205/60 R16 padangomis		C2D	s	o	o	s
Lieti aliuminio lydinio 5 stipinų "Y" dizaino ratlankiai, 7J x 17, su 205/55 R17 padangomis tik su 1,5 l TFSI varikliu		CU6	-	-	-	s
Lieti lengvojo lydinio 10 stipinų "Turbine" dizaino ratlankiai, 6,5J x 16, su 195/55 R16 padangomis tik su 1,0 l TFSI varikliu		C2P	-	s	-	-

s = bazinė įranga – = netiekiama o = papildoma įranga

Bazinė įranga

Ratlankiai / padangos		Kodas	A1	A1 advanced	A1 S line	A1 citycarver
Lieti lengvojo lydinio 5 stipinų "Star" dizaino ratlankiai, 7,5J x 17, su 215/45 R17 padangomis tik su 1,5 l TFSI varikliu		CP4	o	s	o	-
Lieti lengvojo lydinio 5 stipinų "Dynamic" dizaino ratlankiai, 6,5J x 16, su 195/55 R16 padangomis tik su 1,0 l TFSI varikliu		C2L	-	-	s	-
Lieti lengvojo lydinio 5 dvigubų stipinų dizaino iš dalies poliruoti ratlankiai "S" dizainas, 7,5J x 17, su 215/45 R17 padangomis tik su 1,5 l TFSI varikliu		CJ1	-	-	s	-
Lieti lengvojo lydinio 5 stipinų dizaino, matinės "Platinum gray" spalvos ratlankiai su plastikiniais įdėklais, 7,5J x 17, su 215/45 R17 padangomis tik su 2,0 l TFSI varikliu		C0U	o	o	s	-

s = bazinė įranga – = netiekiama o = papildoma įranga

Bazinė įranga

Ratlankiai / padangos	Kodas	A1	A1 advanced	A1 S line	A1 citycarver
Padangų remonto komplektas	1G8	s	s	s	s
Slėgio padangose kontrolės indikacija	7K1	s	s	s	s
Apšvietimas					
Halogeniniai priekiniai žibintai be priekinių žibintų apiplovimo sistemos	8ID	s	s	s	s
Halogeniniai galiniai žibintai	8VA	s	s	s	s
Šviesos ir lietaus sensorius	8N6	s	s	s	s
Interjero apšvietimo paketas	QQ0	s	s	s	s
Galinio vaizdo veidrodžiai					
Elektra nustatomi išoriniai galinio vaizdo veidrodžiai	6XC	s	s	s	s
Juoda spalva nudažyti išorinių galinio vaizdo veidrodžių korpusai	6FJ	s	s	s	-
Kėbulo spalva nudažyti išorinių galinio vaizdo veidrodžių korpusai	6FA	o	o	o	s
Rankiniu būdu užtamsinamas vidinis galinio vaizdo veidrodis	4L2	s	s	s	s

s = bazinė įranga – = netiekiama o = papildoma įranga

Bazinė įranga

Rakinimo sistemos	Kodas	A1	A1 advanced	A1 S line	A1 citycarver
Signalizacija	PG2	s	s	s	s
Stiklai					
Šilumą izoliuojantis priekinis stiklas	4GF	s	s	s	s
Šoniniai langai ir galinis langas su šilumą izoliuojančiais stiklais	4KC	s	s	s	s
Kita eksterjero įranga					
Kėbulo spalvos stogo kupolas	6H0	s	s	s	s
Bazinis stogo aptakas	5J1	s	s	-	-
"S line" stogo aptakas	5J3	-	-	s	s

s = bazinė įranga – = netiekiama o = papildoma įranga

Bazinė įranga

Sėdynės / komfortas	Kodas	A1	A1 advanced	A1 S line	A1 citycarver
Medžiaginiai sėdynių apmušalai "Delta"	N0B	s	s	s	s
Bazinės priekinės sėdynės	Q1A	s	s	s	s
Mechaninis vairuotojo sėdynės aukščio reguliavimas	3L1	s	s	s	s
3 sėdimųjų vietų vientisa galinė sėdynė, nulenkiamas atlošas	3NZ	s	s	s	s
Vaikiškų kėdučių "i-Size" tvirtinimai priekinio keleivio sėdynėje ir šoninėse galinėse sėdynėse	3A2	s	s	s	s
Kita interjero įranga					
3 stipinų daugiafunkcis vairas "plus"	1XA	s	s	s	s
Juodos spalvos "Polygon" struktūros dekoratyviniai intarpai	5MA	s	s	s	s
Nedažyti juodos spalvos akcentiniai paviršiai	0UA	s	s	s	s
Rankiniu būdu valdomas oro kondicionierius	KH6	s	s	s	s
"Titanium gray" spalvos medžiaginis lubų apmušimas	6NJ	s	s	s	s
Kilimėliai priekyje	0TC	s	s	s	s
Apsauginės slenksčių juostos su aliuminio apdaila	7M3	o	s	-	s
Apsauginės slenksčių juostos su aliuminio intarpais ir "S" logotipais	VT5	o	o	s	o

s = bazinė įranga – = netiekiama o = papildoma įranga

Bazinė įranga

Infotainment / MMI ir navigacijos sistemos	Kodas	A1	A1 advanced	A1 S line	A1 citycarver
Visiškai skaitmeninis 10,25" prietaisų skydelis	9S0	s	s	s	s
MMI radijo sistema be papildomo "MMI touch" ekrano, 1 SD kortelių skaitytuvas, 1 USB-A įkrovimo jungtis, telefono ir multimedijos valdymas žodinėmis komandomis	I8E+UE4	s	s	s	s
"Bluetooth" sąsaja	9ZX	s	s	s	s
4 garsiakalbiai priekyje	8RE	s	s	s	s
Skaitmeninės radijo transliacijos priėmimas	QV3	s	s	s	s
Audi connect					
"Audi connect" paslauga "Emergency call"	NZ2	s	s	s	s
Asistavimo sistemos / saugumas					
Priekinė "Audi pre sense" sistema	6K2	s	s	s	s
"Hill hold assist" (įkalnės asistentas) tik su S tronic	UG1	s/o	s/o	s/o	s/o
Viso dydžio oro pagalvės vairuotojui ir priekiniam keleiviui su priekinio keleivio oro pagalvės deaktyvavimo jungikliu	4UF	s	s	s	s
Šoninės oro pagalvės priekyje, įskaitant galvos oro pagalvių sistemą	4X3	s	s	s	s
Įspėjimo dėl išvažiavimo iš eismo juostos sistema	7Y4	s	s	s	s
Programuojamas greičio ribotuvas	8T9	s	s	s	s

s = bazinė įranga – = netiekiama o = papildoma įranga

Bazinė įranga

Technologijos / važiuoklė	Kodas	A1	A1 advanced	A1 S line	A1 citycarver
Standartinė važiuoklė	1JP	s	s	o	-
Specialioji "citycarver" standartinė važiuoklė su 35 mm padidinta prošvaisa, palyginti su A1 Sportback	1JB	-	-	-	s
Sportinė važiuoklė	1JS	o	o	s	-
Sportinė važiuoklė su reguliuojamais amortizatoriais tik su 2,0 l TFSI varikliu	UB2	o	o	s/o	-
Elektromechaninis vairo stiprintuvas "Servotronic"	QZ7/1N1	s	s	s	s
Elektroninė stabilizavimo sistema ESC)		s	s	s	s
40 litrų degalų bakas		s	s	s	s

s = bazinė įranga – = netiekiama o = papildoma įranga

Audi A1 Sportback & citycarver linijos

Audi A1 Sportback basis

Komplektacijos linija su diferencijuota eksterjero įranga:

- Plieniniai ratlankiai su ratų gaubtais, 5,5J x 15, su 185/65 R15 padangomis
  tik su 1,0 l TFSI varikliu
- Lieti aliuminio lydinio 10 stipinų dizaino ratlankiai, 6,5J x 16, su 195/55 R16 padangomis
  tik su 1,5 l TFSI varikliu

Priekyje:

- Matinės juodos spalvos radiatoriaus grotelės su grūdėtu paviršiumi
- Matinės juodos spalvos šoninės oro įleidimo angos priekyje su grūdėtu paviršiumi
- Matinės juodos spalvos šoniniai priekinio aptako kraštai su grūdėtu paviršiumi

Gale:

- Matinės juodos spalvos difuzorius su grūdėtu paviršiumi

Audi A1 Sportback & citycarver linijos

Audi A1 Sportback advanced

Komplektacijos linija su diferencijuota eksterjero įranga:

- Lieti lengvojo lydinio 10 stipinų "Turbine" dizaino ratlankiai, 6,5J x 16, su 195/55 R16 padangomis
  tik su 1,0 l TFSI varikliu
- Lieti lengvojo lydinio 5 stipinų "Star" dizaino ratlankiai, 7,5J x 17, su 215/45 R17 padangomis
  tik su 1,5 l TFSI varikliu

Priekyje:

- "Titanium black" spalvos radiatoriaus grotelės
- Matinės "Aluminium silver" spalvos radiatoriaus grotelių apvadas
- Matinės juodos spalvos šoninės oro įleidimo angos priekyje su grūdėtu paviršiumi ir "Titanium black" spalvos "C" formos apvadu
- Matinės juodos spalvos šoniniai priekinio aptako kraštai su grūdėtu paviršiumi

Gale:

- Matinės "Titanium black" spalvos difuzorius
- Apsauginės slenksčių juostos priekyje su aliuminio intarpais

Audi A1 Sportback & citycarver linijos

Audi A1 Sportback S line

Komplektacijos linija su diferencijuota eksterjero įranga:

- Lieti lengvojo lydinio 5 dvigubų stipinų dizaino iš dalies poliruoti ratlankiai ("S" dizainas), 7,5J x 17, su 215/45 R17 padangomis
  tik su 1,5 l TFSI varikliu
- Lieti lengvojo lydinio 5 stipinų dizaino, matinės "Platinum gray" spalvos ratlankiai su plastikiniais įdėklais, 7,5J x 17, su 215/45 R17 padangomis
  tik su 2,0 l TFSI varikliu

Priekyje:

- "Titanium black" spalvos radiatoriaus grotelės
- Matinės "Aluminium silver" spalvos radiatoriaus grotelių apvadas
- Matinės juodos spalvos šoninės oro įleidimo angos priekyje su grūdėtu paviršiumi
- "Titanium black" spalvos šoninių oro įleidimo angų apvadai
- Matinės "Platinum grey" spalvos priekinio aptako mentė

Šonuose:

- Kėbulo spalvos slenksčiai
- "S line" emblemos ant priekinių sparnų

Gale:

- Matinės "Titanium black" spalvos difuzorius
- Matinės "Titanium black" spalvos difuzoriaus grotelės
- Matinės "Platinum grey" spalvos sąvarža difuzoriuje
- "S line" stogo aptakas
- Apsauginės priekinių slenksčių juostos su aliuminio intarpais ir "S line" logotipais

Audi A1 Sportback & citycarver linijos

Audi A1 citycarver

Komplektacijos linija su diferencijuota eksterjero įranga:

- Lieti aliuminio lydinio 10 stipinų dizaino ratlankiai, 6,5J x 16, su 205/60 R16 padangomis
  tik su 1,0 l TFSI varikliu
- Lieti aliuminio lydinio 5 stipinų "Y" dizaino ratlankiai, 7J x 17, su 205/55 R17 padangomis
  tik su 1,5 l TFSI varikliu
- Padidinta prošvaisa
  35 mm didesnė prošvaisa ir 15 mm platesni ratai, palyginti su A1 Sportback
- Kontrastinis dažymas "Manhattan grey metallic"
- Apsauginės slenksčių juostos priekyje su aliuminio intarpais

Priekyje:

- Matinės juodos spalvos aštuonkampės radiatoriaus grotelės
- Nerūdijančio plieno spalvos dugno apsauga ir šoninės oro įleidimo angos

Gale:

- Nerūdijančio plieno spalvos dugno apsauga ir šoninės oro įleidimo angos
- "S line" stogo aptakas

Papildomos įrangos paketas

Komforto paketas

- Priekinių sėdynių šildymas
- Priekinio keleivio sėdynės aukščio reguliavimas
- Priekinis vidurinis ranktūris
- Komfortiškas 2 zonų oro kondicionierius
- MMI radijo sistema "plus"
- Audi garso sistema
- Elektra nustatomi ir šildomi išoriniai galinio vaizdo veidrodžiai
- Pastovaus greičio palaikymo sistema
- Parkavimo pagalbos sistema gale
- Priekiniai šviesos diodų žibintai ir galiniai šviesos diodų žibintai su dinaminiais galiniais posūkių rodikliais
- Bagažinės įrangos paketas
- Vagystę apsunkinantys ratų varžtai

Kaina EUR su PVM **1 990**
Vertė EUR su PVM 3 710

Papildoma įranga

Spalvos	Kodas	A1	A1 advanced	A1 S line	A1 citycarver
		Kaina EUR su PVM			
"Cortina White" spalva	B4B4	0	0	0	0
"Tioman Green" (P3P3) ir "Turbo Blue" (N6N6) spalvos Pastaba: tik su 6FA		300	300	300	300
"Metallic" ir "pearl effect" spalvos		599	599	599	599
Kontrastinės "Manhattan Gray" arba "Myth Black" spalvos stogo kupolas Pastaba: ne su "Cortina White" kėbulo spalva	6H4	436	436	436	436
Kėbulo spalvos išorinių galinio vaizdo veidrodžių korpusai Pastaba: tik su "Cortina White" kėbulo spalva; bazinė įranga su pasirinktinėmis kėbulo spalvomis	6FA	76	76	76	s
Kontrasto paketas 1 Tiekiamas "Mythos Black metallic" arba "Manhattan Grey metallic" spalvos Išorinių veidrodžių korpusai Priekinio aptako kraštas (ne "S line" modeliui) Pastaba: "Manhattan Grey" spalva netiekiama su "Chronos Grey metallic" kėbulo spalva	6FB	109	109	109	109
Kontrasto paketas 2 Tiekiamas "Mythos Black metallic" arba "Manhattan Grey metallic" spalvos Išorinių veidrodžių korpusai Priekinio aptako kraštas (ne "S line" modeliui) Slenksčiai Pastaba: "Manhattan Grey" spalva netiekiama su "Chronos Grey metallic" kėbulo spalva	6FE	272	272	272	-

Papildoma įranga

Kėbulo spalva	Kodas	A1	A1 advanced	A1 S line	A1 citycarver
		Kaina EUR su PVM			
Cortina White	B4B4	x	x	x	x
Tioman Green	P3P3	x	x	x	x
Pulse Orange tik su PFR	M9M9	-	-	-	x
„Metallic“ kėbulo spalva					
Glacier White 2Y2Y		x	x	x	x
Myth Black 0E0E					
Python Yellow R1R1					
Chronos Gray Z7Z7		-	-	x	-
Turbo Blue N6N6					
Firmament Blue	5U5U	x	x	-	x
Manhattan Gray	H1H1	x	x	-	-

Papildoma įranga

„Pearlescent“ kėbulo spalva		Kodas	A1	A1 advanced	A1 S line	A1 citycarver
			Kaina EUR su PVM			
Misano Red		N9N9	x	x	x	x
Arrow grey Sportback tik su 6FA arba 6FB, arba 6FE citycarver tik su 6FB arba PFR		1X1X	x	x	x	x
Ratlankiai / padangos						
Plieniniai ratlankiai su ratų gaubtais, 5,5J x 15, su 185/65 R15 padangomis tik su 1,0 l TFSI varikliu		40I	0	0	0	-
Lieti lengvojo lydinio 5 stipinų dizaino ratlankiai, 6J x 15, su 185/65 R15 padangomis tik su 1,0 l TFSI varikliu		C3V	490	-	-	-

Papildoma įranga

Ratlankiai / padangos			Kodas	A1	A1 advanced	A1 S line	A1 citycarver
				Kaina EUR su PVM			
Lieti lengvojo lydinio 10 stipinų dizaino ratlankiai, 6,5J x 16, su 195/55 R16 padangomis tik su 1,0 l TFSI varikliu			C2D	1 198	272	272	-
Lieti lengvojo lydinio 5 stipinų "Star" dizaino ratlankiai, 7,5J x 17, su 215/45 R17 padangomis			CP4				
	1.0TFSI			1 797	871	871	-
	1.5TFSI			599	0	0	-
	2.0TFSI			-	-	0	-
Lieti lengvojo lydinio 5 stipinų dizaino ratlankiai su juodais plastikiniais įdėklais, 7,5J x 17, su 215/45 R17 padangomis			CP3				
	1.0TFSI			1 960	1 035	1 035	-
	1.5TFSI			762	218	218	-
	2.0TFSI			-	-	0	-
Lieti lengvojo lydinio 5 stipinų dizaino, matinės "Platinum gray" spalvos ratlankiai su plastikiniais įdėklais, 7,5J x 17, su 215/45 R17 padangomis			C0U				
	1.0TFSI			1 960	1 035	1 035	-
	1.5TFSI			762	218	218	-

Papildoma įranga

Ratlankiai / padangos			Kodas	A1	A1 advanced	A1 S line	A1 citycarver
				Kaina EUR su PVM			
Lieti lengvojo lydinio 5 stipinų "V" dizaino, kontrastinės pilkos spalvos, iš dalies poliruoti ratlankiai, 7,5J x 17, su 215/45 R17 padangomis			CQ6				
	1.0TFSI			1 906	980	980	-
	1.5TFSI			708	163	163	-
	2.0TFSI			-	-	0	-
Lieti lengvojo lydinio 5 dvigubų stipinų dizaino iš dalies poliruoti ratlankiai ("S" dizainas), 7,5J x 17, su 215/45 R17 padangomis			CJ1	-	-	1 089	-
"Audi Sport" lieti lengvojo lydinio 5 stipinų "Polygon" dizaino, matinio titano optikos ratlankiai, 7,5J x 17, su 215/45 R17 padangomis			CP2				
	1.0TFSI			2 451	1 470	1 470	-
	1.5TFSI			1 253	653	653	-
	2.0TFSI			-	-	490	-

Papildoma įranga

Ratlankiai / padangos			Kodas	A1	A1 advanced	A1 S line	A1 citycarver
				Kaina EUR su PVM			
Lieti aliuminio lydinio 5 stipinų "Y" dizaino ratlankiai, 7J x 17, su 205/55 R17 padangomis			CU6				
	1.0TFSI			-	-	-	709
	1.5TFSI			-	-	-	s
Lieti aliuminio lydinio 5 stipinų "Y" dizaino, kontrastinės pilkos spalvos iš dalies poliruoti ratlankiai, 7J x 17, su 205/55 R17 padangomis			CP9				
	1.0TFSI			-	-	-	871
	1.5TFSI			-	-	-	327
"Audi Sport" lieti aliuminio lydinio 10 stipinų "Star" dizaino, blizgios juodos antracito spalvos iki blizgesio pratekinti ratlankiai, 7J x 17, su 205/55 R17 padangomis			45L				
	1.0TFSI			-	-	-	1 580
	1.5TFSI			-	-	-	1 035

Papildoma įranga

Ratlankiai / padangos			Kodas	A1	A1 advanced	A1 S line	A1 citycarver
				Kaina EUR su PVM			
Lieti aliuminio lydinio 5 stipinų "Y" dizaino, iš dalies poliruoti ratlankiai, 7.5 J x 18, su 215/40 R 18 padangomis			CF9				
	1.0TFSI			2 451	1 525	1 525	-
	1.5TFSI			1 253	708	708	-
	2.0TFSI			-	-	490	-
"Audi Sport" lieti aliuminio lydinio 7 stipinų "Rotor" dizaino, blizgios juodos antracito spalvos iki blizgesio pratekinti ratlankiai, 7,5J x 18, su 215/40 R18 padangomis			CV1				
	1.0TFSI			3 104	2 124	2 124	-
	1.5TFSI			1 906	1 307	1 307	-
	2.0TFSI			-	-	1 144	-
"Audi Sport" lieti lengvojo lydinio 5 dvigubų stipinų dizaino, matinio titano optikos ratlankiai su pratekintu paviršiumi, 7,5J x 18, su 215/40 R18 padangomis			CC5				
	1.0TFSI			3 104	2 124	2 124	-
	1.5TFSI			1 906	1 307	1 307	-
	2.0TFSI			-	-	1 144	-

Papildoma įranga

Ratlankiai / padangos			Kodas	A1	A1 advanced	A1 S line	A1 citycarver
				Kaina EUR su PVM			
Lieti aliuminio lydinio 5 stipinų dizaino, kontrastinės pilkos spalvos iš dalies poliruoti ratlankiai, 7,5J x 18, su 215/45 R18 padangomis			48H				
	1.0TFSI			2 995	2 015	2 015	-
	1.5TFSI			1 797	1 198	1 198	-
	2.0TFSI			-	-	1 035	-
Lieti aliuminio lydinio 5 stipinų dizaino, kontrastinės pilkos spalvos iš dalies poliruoti ratlankiai, 7,5J x 18, su 215/45 R18 padangomis			CQ4				
	1.0TFSI			-	-	-	1 580
	1.5TFSI			-	-	-	1 035
"Audi Sport" lieti aliuminio lydinio 5 stipinų "Turbine" dizaino, platinos optikos, iki blizgesio pratekinti ratlankiai, 7,5J x 18, su 215/45 R18 padangomis			45N				
	1.0TFSI			-	-	-	2 287
	1.5TFSI			-	-	-	1 743
Vietą taupantis atsarginis ratas Pastaba: tik su bagažinės įrangos paketu			1G9	125	125	125	125
Vagystę apsunkinantys ratų varžtai			1PE	38	38	38	38

Papildoma įranga

Važiuoklė / stabdžiai	Kodas	A1	A1 advanced	A1 S line	A1 citycarver
		Kaina EUR su PVM			
"Audi drive select" sistema	2H5	185	185	185	185
Standartinė važiuoklė	1JP	s	s	0	-
Sportinė važiuoklė	1JS	218	218	s	-
"Performance" dinamikos paketas Sportinė važiuoklė su perjungiamais amortizatoriais Priekiniai diskiniai stabdžiai (16˝), raudona spalva nudažyti stabdžių suportai Galiniai diskiniai stabdžiai (15˝), raudona spalva nudažyti stabdžių suportai "Audi drive select" sistema Garso skleidimo elementas Pastaba: tik su 17˝ ir didesniais lengvojo lydinio ratlankiais	PA5	1 035	1 035	817	-
"Performance" dinamikos paketas Sportinė "citycarver" važiuoklė su perjungiamais amortizatoriais Priekiniai diskiniai stabdžiai (15˝), raudona spalva nudažyti stabdžių suportai Galiniai diskiniai stabdžiai (14˝), raudona spalva nudažyti stabdžių suportai "Audi drive select" sistema Garso skleidimo elementas	PA2	–	–	–	1 035

Sėdynės / komfortas					
Sportinės priekinės sėdynės su rankiniu sėdynės aukščio, išilginės padėties, atlošo polinkio, galvos atramos aukščio ir saugos diržo aukščio reguliavimu su rankiniu 2 krypčių juosmens atramos reguliavimu su iškiliais šonais geresniam šoniniam palaikymui posūkiuose su rankiniu priekinio keleivio sėdynės aukščio reguliavimu papildomai prie vairuotojo sėdynės Pastaba: ne su medžiagomis "Delta" ir "Debut"	PS1	371	371	371	371
Priekinio keleivio sėdynės aukščio reguliavimas	3L3	87	87	87	87
Priekinių sėdynių šildymas	4A3	327	327	327	327
Priekinis vidurinis ranktūris	6E3	163	163	163	163

Papildoma įranga

Sėdynių apmušalai / odos paketai	Kodas	A1	A1 advanced	A1 S line	A1 citycarver
		Kaina EUR su PVM			
Medžiaginiai sėdynių apmušalai "Debut" Bazinėms sėdynėms: Juodos spalvos "Debut" medžiaga aptrauktos vidurinės sėdynių dalys Vienspalve juodos spalvos medžiaga aptrauktos šoninės sėdynių dalys "Steel grey" spalvos kontrastinės siūlės Durų apmušimų intarpai iš juodos spalvos plėvelės Vienspalve juodos spalvos medžiaga aptrauktas vidurinis ranktūris (jeigu užsakytas) Pastaba: tik su 0UK, 0UB arba 0UC	N0D	143	143	143	143
Medžiaginiai sėdynių apmušalai "Derby" A1 Sportback: Sportinėms sėdynėms: Juodos ir pilkos arba juodos ir geltonos spalvos "Derby" medžiaga aptrauktos vidurinės sėdynių dalys Vienspalve juodos spalvos medžiaga aptrauktos šoninės sėdynių dalys su kontrastinėmis siūlėmis: ▸ juodos ir pilkos spalvos vidurinės sėdynių dalys: "Steel grey" spalvos kontrastinės siūlės ant sėdynių šonų ▸ juodos ir geltonos spalvos vidurinės sėdynių dalys: geltonos spalvos kontrastinės siūlės ant sėdynių šonų Akcentinės juostos ant sėdynių iš vienspalvės, suderintos sidabrinės spalvos medžiagos Durų apmušimų intarpai iš juodos spalvos plėvelės Vienspalve juodos spalvos medžiaga aptrauktas vidurinis ranktūris (jeigu užsakytas) A1 citycarver: Sportinėms sėdynėms: Juodos ir pilkos arba juodos ir oranžinės spalvos "Derby" medžiaga aptrauktos vidurinės sėdynių dalys Vienspalve juodos spalvos medžiaga aptrauktos šoninės sėdynių dalys su kontrastinėmis siūlėmis: ▸ juodos ir pilkos spalvos vidurinės sėdynių dalys: "Steel grey" spalvos kontrastinės siūlės ant sėdynių šonų ▸ juodos ir oranžinės spalvos vidurinės sėdynių dalys: oranžinės spalvos kontrastinės siūlės ant sėdynių šonų Akcentinės juostos ant sėdynių iš vienspalvės, suderintos sidabrinės spalvos medžiagos Durų apmušimų intarpai iš juodos spalvos plėvelės Vienspalve juodos spalvos medžiaga aptrauktas vidurinis ranktūris (jeigu užsakytas) Pastaba: tik su 0UK, 0UB arba 0UC	N2T	77	77	77	77

Papildoma įranga

Sėdynių apmušalai / odos paketai	Kodas	A1	A1 advanced	A1 S line	A1 citycarver
		Kaina EUR su PVM			
Medžiaginiai sėdynių apmušalai "Novum" Sportinėms priekinėms sėdynėms: Juodos ir pilkos arba juodos ir mėtinės spalvos "Novum" medžiaga aptrauktos vidurinės sėdynių dalys Vienspalve "Granite grey" spalvos medžiaga aptraukta priekinė šoninių sėdynių dalių pusė Vienspalve juodos spalvos medžiaga aptraukta galinė šoninių sėdynių dalių pusė ▸ juodos ir pilkos spalvos vidurinės sėdynių dalys: sidabrinės spalvos akcentinės juostos, "Steel grey" spalvos kontrastinės siūlės ant sėdynių šonų ▸ juodos ir mėtinės spalvos vidurinės sėdynių dalys: mėtinės spalvos akcentinės juostos, mėtinės spalvos kontrastinės siūlės ant sėdynių šonų Durų apmušimų intarpai iš juodos spalvos plėvelės Vienspalve juodos spalvos medžiaga aptrauktas vidurinis ranktūris (jeigu užsakytas) Pastaba: tik su 0UK, 0UB arba 0UC	N0L	77	77	77	77
Sėdynių apmušalai iš odos ir dirbtinės odos "mono.pur 550˝ derinio Sportinėms priekinėms sėdynėms: "Granite grey" spalvos oda aptrauktos vidurinės priekinių sėdynių ir dviejų šoninių galinių sėdynių dalys bei išorinė vairuotojo sėdynės šono pusė "Granite grey" spalvos dirbtine oda "mono.pur 550˝ aptrauktos priekinė šoninių sėdynių dalių pusė, galvos atramos ir vidurinė galinė sėdynė Juodos spalvos dirbtine oda "mono.pur 550˝ aptrauktas vidurinis ranktūris (jeigu užsakytas) Juodos spalvos dirbtine oda "mono.pur 550˝ aptraukta galinė šoninių sėdynių dalių pusė "Steel grey" spalvos kontrastinės siūlės Akcentinės juostos iš vienspalvės, sidabrinės spalvos medžiagos Durų apmušimų intarpai iš juodos spalvos plėvelės Pastaba: tik su 0UK, 0UB arba 0UC	N4M	1 003	1 003	1 003	1 003
Sėdynių apmušalai iš medžiagos "Passion" ir dirbtinės odos "mono.pur 550˝ derinio Sportinėms priekinėms sėdynėms: Melsvai pilkos ir vario spalvos medžiaga "Passion" aptrauktos vidurinės priekinių sėdynių ir dviejų šoninių galinių sėdynių dalys "Granite grey" spalvos dirbtine oda "mono.pur 550˝ aptrauktos šoninės sėdynių dalys, galvos atramos ir vidurinė galinė sėdynė Juodos spalvos vidurinis ranktūris (jeigu užsakytas) Vario spalvos kontrastinės siūlės Akcentinės juostos iš vienspalvės, vario spalvos medžiagos Durų apmušimų intarpai iš juodos spalvos plėvelės Dirbtine oda aptrauktos atramos rankai duryse su kontrastinėmis vario spalvos siūlėmis Pastaba: tik su WK8	N5L	534	534	534	534

Papildoma įranga

Sėdynių apmušalai / odos paketai	Kodas	A1	A1 advanced	A1 S line	A1 citycarver
		Kaina EUR su PVM			
Sėdynių apmušalai iš medžiagos "Pulse" ir dirbtinės odos "mono.pur 550˝ derinio Sportinėms priekinėms sėdynėms: Juodos spalvos medžiaga "Pulse" aptrauktos vidurinės priekinių sėdynių ir dviejų šoninių galinių sėdynių dalys Juodos spalvos dirbtine oda "mono.pur 550˝ aptrauktos šoninės sėdynių dalys, galvos atramos, vidurinis ranktūris (jeigu užsakytas) ir vidurinė galinė sėdynė "Fine silver" spalvos kontrastinės siūlės Akcentinės juostos iš vienspalvės, sidabrinės spalvos medžiagos Durų apmušimų intarpai iš juodos spalvos plėvelės "S" logotipo įspaudai priekinių sėdynių atlošuose Pastaba: tik su WQS	N7V	534	534	534	534
Sėdynių apmušalai iš "Frequency" "Alcantara" ir dirbtinės odos "mono.pur 550˝ derinio Sportinėms priekinėms sėdynėms: Juodos spalvos "Alcantara" "Frequency" aptrauktos vidurinės priekinių sėdynių ir dviejų šoninių galinių sėdynių dalys Juodos spalvos dirbtine oda "mono.pur 550˝ aptrauktos šoninės sėdynių dalys, galvos atramos, vidurinis ranktūris (jeigu užsakytas) ir vidurinė galinė sėdynė "Fine silver" spalvos kontrastinės siūlės Akcentinės juostos iš "Rock grey" spalvos "Alcantara" Durų apmušimų intarpai iš juodos spalvos plėvelės "S" logotipo įspaudai priekinių sėdynių atlošuose Pastaba: tik su WQS	N7K	1 078	1 078	1 078	1 078
Dirbtine oda aptraukti interjero elementai Dirbtine oda aptrauktos atramos rankai duryse, įskaitant matinės "Aluminium silver" spalvos mygtuką ir apdailą Pastaba: tik su WK8 arba WQS	7HB	163	163	163	163

Papildoma įranga

	Kodas	A1	A1 advanced	A1 S line	A1 citycarver
Interjero apdaila		Kaina EUR su PVM			
Sidabrinės pilkos spalvos dažais su deimantiniu spindesiu nudažyti akcentiniai paviršiai Pastaba: ne su baziniu interjeru	0UK	32	32	32	32
Mėtinės spalvos atlasiniais dažais nudažyti akcentiniai paviršiai Pastaba: ne su baziniu interjeru	0UB	32	32	32	32
Geltonos spalvos atlasiniais dažais nudažyti akcentiniai paviršiai Pastaba: ne su baziniu interjeru	0UC	32	32	32	32
Oranžinės spalvos atlasiniais dažais nudažyti akcentiniai paviršiai Pastaba: ne su baziniu interjeru	0UD	-	-	-	32
Vairai / pavarų perjungimo svirtys / valdymo elementai					
Oda aptrauktas 3 stipinų daugiafunkcis vairas	1XC	196	196	196	196
Oda aptrauktas 3 stipinų daugiafunkcis vairas "plus"	1XW	284	284	284	284
Oda aptrauktas 3 stipinų daugiafunkcis vairas "plus" su pavarų perjungimo svirtelėmis Pastaba: tik su "S tronic"	1XX	403	403	403	403
Sportinio profilio oda aptrauktas 3 stipinų daugiafunkcis vairas "plus" su tiesia apatine dalimi	2PF	408	408	408	408
Sportinio profilio oda aptrauktas 3 stipinų daugiafunkcis vairas "plus" su pavarų perjungimo svirtelėmis ir tiesia apatine dalimi Pastaba: tik su "S tronic"	2PK	528	528	528	528

Papildoma įranga

Informacija ir pramogos / MMI ir navigacijos sistemos		Kodas	A1	A1 advanced	A1 S line	A1 citycarver
			Kaina EUR su PVM			
"Audi virtual cockpit" prietaisų skydelis Visiškai skaitmeninis 10,25″ prietaisų skydelis Pastaba: ne su bazine radijo sistema ir baziniu vairu		9S1	163	163	163	163
"Paruošimas MMI navigacijos sistemai "plus" MMI radijo sistema "plus" Aukštos raiškos 10,1″ spalvotas ekranas Paruošimas MMI navigacijos sistemai "plus" Paruošimas "Audi connect" paslaugoms Pastaba: tik su 3 stipinų daugiafunkciu vairu "plus", ir UI2, ir 9S1		PNV	877	877	877	877
	2.0TFSI		-	-	381	-
MMI® navigacija "plus" 10.1″ spalvotas ekranas MMI touch® 3D navigacija su žemėlapio atnaujinimu "Audi connect" paslaugos Valdymo žodinėmis komandomis sistema 2 SD kortelių skaitytuvai, AUX-IN lizdas, USB jungtis su įkrovimo funkcija "Bluetooth" sąsaja DVD diskasukis, 10 GB vidinė atmintis Pastaba: tik su 3 stipinų daugiafunkciu vairu "plus" ir 9S1		PNQ	2124	2124	2124	2124
	2.0TFSI		-	-	1628	-

Papildoma įranga

Informacija ir pramogos / radijo ir TV sistemos	Kodas	A1	A1 advanced	A1 S line	A1 citycarver
		Kaina EUR su PVM			
MMI radijo sistema "plus" 8,8″ spalvotas ekranas (1280 x 720) su "MMI touch" 6 pasyvūs garsiakalbiai: 4 priekyje 40 vatų galios, 2 gale 20 vatų galios "Audi connect" paslaugos "Emergency call & service" Juodo stiklo optikos akcentinis paviršius prietaisų panelyje	RCM	495	495	495	495
Audi garso sistema 8 garsiakalbiai įskaitant vidurinį garsiakalbį ir žemųjų dažnių kolonėlę, 6 kanalų stiprintuvas su bendrąja išvesties galia 180 vatų Pastaba: ne su bazine radijo sistema, tik su 3GD	9VD	278	278	278	222
"Bang & Olufsen" 3D "Premium" klasės garso sistema Erdvinio garso atkūrimas per 11 galingų garsiakalbių įskaitant žemųjų dažnių kolonėlę, 12 kanalų stiprintuvas su bendrąja išvesties galia 560 vatų Pastaba: ne su bazine radijo sistema, tik su 3GD	9VS	817	817	817	762

Papildoma įranga

Radio un TV sistēmas	Kodas	A1	A1 advanced	A1 S line	A1 citycarver
		Kaina EUR su PVM			
3 metų "Audi connect" navigacijos bei informacijos ir pramogų "plus" licencija Navigacija su Google Earth™ Prijungtinis dialogo įprastine kalba praplėtimas Navigacijos tikslų paieška realiuoju laiku Praplėstas 3D miestų pavaizdavimas Pranešimų ir elektroninių laiškų diktavimas įprastine kalba Prijungtinis radijas ir hibridinis radijas Muzikos kūrinių pavadinimų atpažinimas Pastaba: tik su PNV arba PNQ	IT1	239	239	239	239
Audi sąsaja išmaniajam telefonui Audi muzikos sąsaja "Google Android Auto", "Apple CarPlay" Pastaba: ne su bazine radijo sistema	UI2	583	583	583	583
"Audi phone box" su belaidžiu įkrovimu ("Qi" standartą palaikantiems telefonams) Galima prijungti du telefonus "Bluetooth" jungtimi Pastaba: ne su bazine radijo sistema	9ZE	381	381	381	381

Papildoma įranga

Asistavimo sistemos / saugumas	Kodas	A1	A1 advanced	A1 S line	A1 citycarver
		Kaina EUR su PVM			
"Audi pre sense basic" sistema	7W1	218	218	218	218
Pastovaus greičio palaikymo sistema	8T6	305	305	305	305
Automatinis atstumo reguliavimas Pastaba: ne su bazine radijo sistema	PCG	600	600	600	600
Parkavimo sistema gale	7X1	403	403	403	403
Parkavimo sistema "plus" Pastaba: ne su bazine radijo sistema	7X2	752	752	752	752
Parkavimo asistentas Pastaba: ne su bazine radijo sistema	7X5	860	860	860	860
Galinio vaizdo kamera Pastaba: tik su 7X2 arba 7X5	KA2	381	381	381	381
Įkalnės asistentas Pastaba: bazinė įranga modeliams su "S tronic"	UG1	65	65	65	65
Įspėjimas išvažiuojant iš eismo juostos ir persirikiavimo į kitą eismo juostą asistentas Pastaba: tik su 7X2 arba 7X5, ir 6X	7Y5	55	55	55	-
Kelio ženklų atpažinimas naudojant kamerą Pastaba: tik su PNQ	QR9	218	218	218	218

Papildoma įranga

Apšvietimas	Kodas	A1	A1 advanced	A1 S line	A1 citycarver
		Kaina EUR su PVM			
Priekiniai šviesos diodų žibintai ir galiniai šviesos diodų žibintai su dinaminiais posūkių rodikliais	PX2	1 067	1 067	1 067	1 067
Galiniai šviesos diodų žibintai	8VG	272	272	272	272
Priekinių žibintų apiplovimo sistema	8X1	278	278	278	278
Tolimųjų šviesų asistentas	8G1	147	147	147	147
Apšvietimo paketas Papildomai prie bazinio interjero apšvietimo (baltos spalvos): Lubų moduliai priekyje ir gale (šviesos diodai), įskaitant skaitymo šviestuvus (talpinis jungimas) Apšviečiami makiažo veidrodžiai vairuotojui ir priekiniam keleiviui Apšviečiamos vidinės durų rankenos priekyje ir gale Kojų srities apšvietimas priekyje Pastaba: ne su bazine radijo sistema	QQ1	163	163	163	163
Kontūrinio ir aplinką sudarančio daugiaspalvio apšvietimo paketas Apima apimties pakeitimus ir spalvų suderinimą papildomai prie apšvietimo paketo: Pasirinkimas iš 30 skirtingų spalvų: Kontūrinis priekinių durų apšvietimas (suderintos spalvos) Nukreiptas aplinką sudarantis priekinių durų apšvietimas (suderintos spalvos) Apšviečiama daiktadėžė po prietaisų paneliu (suderintos spalvos) Kontūrinis ventiliacinių angų apšvietimas vairuotojo pusėje (suderintos spalvos) Pastaba: ne su bazine radijo sistema	QQ2	327	327	327	327

Papildoma įranga

	Kodas	A1	A1 advanced	A1 S line	A1 citycarver
Oro kondicionierius		Kaina EUR su PVM			
2 zonų prabangi automatinė oro kondicionieriaus sistema	9AK	436	436	436	436
Bagažo tvirtinimo ir daiktadėžių sistemos					
Bagažinės įrangos paketas	3GD	54	54	54	54
Daiktadėžių paketas Užrakinama daiktadėžė priekinio keleivio pusėje Kišenės daiktams galinėje vairuotojo ir priekinio keleivio sėdynių atlošų pusėje Daiktadėžė po dešiniąja priekine sėdyne	QE1	120	120	120	120
Rakinimo sistemos					
Komfortinio rakto sistema su signalizacija	PG3	425	425	425	425
Galinio vaizdo veidrodžiai					
Automatiškai tamsėjantis vidinis galinio vaizdo veidrodis	4L6	163	163	163	163
Elektra nustatomi ir šildomi išoriniai galinio vaizdo veidrodžiai	6XD	109	109	109	109
Elektra nustatomi, šildomi ir prilenkiami išoriniai galinio vaizdo veidrodžiai	6XE	272	272	272	272
Stiklai					
Šilumą izoliuojantis priekinis stiklas su pilkos spalvos juosta	4GP	76	76	76	76
"Privacy" stiklai (tamsinti stiklai)	4KF	381	381	381	381

Papildoma įranga

	Kodas	A1	A1 advanced	A1 S line	A1 citycarver
Kita interjero įranga			Kaina EUR su PVM		
Be modelio pavadinimo, galios ir technologijos logotipo	2Z0	0	0	0	0
Juodos spalvos stiliaus paketas Sukuria juodos spalvos akcentus aplink "Audi Singleframe", priekiniame ir galiniame bamperiuose. Dizainas skiriasi priklausomai nuo įrangos.	4ZD	-	709	709	709
"S line" stogo aptakas	5J3	272	272	s	s
Kita eksterjero įranga					
Juodos spalvos medžiaginis lubų apmušimas	6NQ	218	218	218	218
Aliuminio optikos interjero elementai	QJ1	76	76	76	76
Kilimėliai priekyje ir gale	0TD	43	43	43	43
Išimama peleninė ir cigarečių uždegiklis vidurinės konsolės priekyje	9JD	33	33	33	33

Papildoma įranga

Pratęsta garantija	Kodas	A1	A1 advanced	A1 S line	A1 citycarver
		Kaina EUR su PVM			
Audi pratęsta garantija, 2 + 1, maksimali rida 30 000 km	EA1	91	91	91	91
Audi pratęsta garantija, 2 + 1, maksimali rida 60 000 km	EA2	121	121	121	121
Audi pratęsta garantija, 2 + 1, maksimali rida 90 000 km	EA3	167	167	167	167
Audi pratęsta garantija, 2 + 1, maksimali rida 120 000 km	EB4	198	198	198	198
Audi pratęsta garantija, 2 + 1, maksimali rida 150 000 km	EB3	259	259	259	259
Audi pratęsta garantija, 2 + 2, maksimali rida 40 000 km	EA4	183	183	183	183
Audi pratęsta garantija, 2 + 2, maksimali rida 80 000 km	EA5	275	275	275	275
Audi pratęsta garantija, 2 + 2, maksimali rida 120 000 km	EA6	382	382	382	382
Audi pratęsta garantija, 2 + 3, maksimali rida 50 000 km	EA7	305	305	305	305
Audi pratęsta garantija, 2 + 3, maksimali rida 100 000 km	EA8	459	459	459	459
Audi pratęsta garantija, 2 + 3, maksimali rida 150 000 km	EA9	689	689	689	689

Papildoma įranga

Įrangos paketai / dizaino paketai		Kodas	A1	A1 advanced	A1 S line	A1 citycarver
			Kaina EUR su PVM			
"edition one" paketas "S line" Juodos spalvos stiliaus paketas su juodos spalvos Audi žiedais, modelio pavadinimu, galios ir technologijos logotipu "Mythos Black metallic" arba "Manhattan Grey metallic" spalvos kontrastinis stogas ir kontrasto paketas 2 (išorinių veidrodžių korpusai ir slenksčiai) Tamsinti priekiniai šviesos diodų žibintai Tamsinti galiniai šviesos diodų žibintai su dinaminiais posūkių rodikliais Prie ratlankių spalvos (bronzinė, blizgi balta, blizgi juoda antracito) pritaikytos dekoratyvinės Audi žiedų plėvelės šonuose (originalūs Audi aksesuarai)	1.0TFSI	PFM	-	-	4 599	-
	1.5TFSI		-	-	3 510	-
	2.0TFSI		-	-	3 837	-
Lieti lengvojo lydinio 5 stipinų "Y" dizaino, bronzinės spalvos, iš dalies poliruoti ratlankiai, 7,5J x 18, su 215/40 R18 padangomis Pastaba: tik su "Tioman Green" arba "Chronos Gray metallic" kėbulo spalva		C2K				
"Audi Sport" lieti lengvojo lydinio 7 stipinų "Rotor" dizaino, blizgios baltos spalvos ratlankiai, 7,5J x 18, su 215/40 R18 padangomis Pastaba: tik su "Turbo Blue" arba "Misano Red pearlescent" kėbulo spalva		C0C				
"Audi Sport" lieti aliuminio lydinio 7 stipinų "Rotor" dizaino, blizgios juodos antracito spalvos iki blizgesio pratekinti ratlankiai, 7,5J x 18, su 215/40 R18 padangomis Pastaba: tik su "Python Yellow metallic" kėbulo spalva		CV1				

Papildoma įranga

Įrangos paketai / dizaino paketai	Kodas	A1	A1 advanced	A1 S line	A1 citycarver
		Kaina EUR su PVM			
"edition one" paketas "Audi Sport" lieti aliuminio lydinio 5 stipinų "Jet" dizaino, matinės juodos spalvos iki blizgesio pratekinti ratlankiai, 7,5J x 18, su 215/45 R18 padangomis (45P) Juodos spalvos dizaino paketas su juodos spalvos Audi žiedais, modelio pavadinimu, galios ir technologijos logotipu, blizgios radiatoriaus grotelės ir nerūdijančio plieno spalvos dugno apsauga (4ZE) Kontrastinės "Mythos Black metallic" arba "Manhattan Grey metallic" spalvos stogo kupolas ir kontrasto paketas 1 (išorinių veidrodžių korpusai) (6FB, 6H4) Tamsinti galiniai šviesos diodų žibintai su dinaminiais posūkių rodikliais (8JT, 8VN) Matinės "Floret silver" spalvos dekoratyvinės plėvelės (originalieji Audi aksesuarai) su "edition one" logotipais "S line" interjero apdaila iš "Pulse" medžiagos, oranžinės spalvos vidurinės sėdynių dalys ir oranžinės spalvos atlasiniais dažais nudažyti akcentiniai paviršiai, arba "S line" interjero apdaila iš "Pulse" medžiagos, juodos spalvos vidurinės sėdynių dalys ir "Silver grey" spalvos dažais su deimantiniu spindesiu nudažyti akcentiniai paviršiai (N7V, 5MJ)	PFR	-	-	-	5 239
Oranžinės spalvos atlasiniais dažais nudažyti akcentiniai paviršiai	0UD				32
Oda aptrauktas 3 stipinų daugiafunkcis vairas "plus"	1XW				284
Sportinė "citycarver" važiuoklė su perjungiamais amortizatoriais Priekiniai diskiniai stabdžiai (15˝), raudona spalva nudažyti stabdžių suportai Galiniai diskiniai stabdžiai (14˝), raudona spalva nudažyti stabdžių suportai "Audi drive select" sistema Garso skleidimo elementas	PA2				1 035
"Pulse Orange" spalva Pastaba: tik su 0UD ir 1XW; ir PA2, "Arrow Grey" arba "Pulse Orange" kėbulo spalva	M9				300
Pasirinktinai:					
Oda aptrauktas 3 stipinų daugiafunkcis vairas "plus" su pavarų perjungimo svirtelėmis Pastaba: tik su "S tronic"	1XX				403
Sportinio profilio oda aptrauktas 3 stipinų daugiafunkcis vairas "plus" su tiesia apatine dalimi	2PF				408
Sportinio profilio oda aptrauktas 3 stipinų daugiafunkcis vairas "plus" su pavarų perjungimo svirtelėmis ir tiesia apatine dalimi Pastaba: tik su "S tronic"	2PK				528
Sidabrinės pilkos spalvos dažais su deimantiniu spindesiu nudažyti akcentiniai paviršiai	0UK				32
"Arrow grey" "Pearlescent" kėbulo spalva	1X				599

Papildoma įranga

Įrangos paketai / dizaino paketai	Kodas	A1	A1 advanced	A1 S line	A1 citycarver
		Kaina EUR su PVM			
Interjero rinktinio dizaino paketas Sportinės priekinės sėdynės Kontūrinio ir aplinką sudarančio daugiaspalvio apšvietimo paketas Dailaus dažymo "Ferrum grey" spalva nudažyta "Polygon" struktūros interjero apdaila Vario spalvos atlasiniais dažais nudažyti akcentiniai paviršiai Neapšviečiamos apsauginės priekinių slenksčių juostos su aliuminio intarpais be logotipo Juodos spalvos dirbtine oda aptrauktos atramos rankai duryse ir rankinio stabdžio rankena su kontrastinėmis siūlėmis Matinės "Aluminium silver" spalvos rankinio stabdžio svirties mygtukas ir apdaila Priekiniai ir galiniai kilimėliai su kontrastinėmis siūlėmis Vario spalvos kontrastinės siūlės	WK8	545	545	545	545
Sėdynių apmušalai iš medžiagos "Passion" ir dirbtinės odos "mono.pur 550˝ derinio Sportinėms priekinėms sėdynėms: Melsvai pilkos ir vario spalvos medžiaga "Passion" aptrauktos vidurinės priekinių sėdynių ir dviejų šoninių galinių sėdynių dalys "Granite grey" spalvos dirbtine oda "mono.pur 550˝ aptrauktos šoninės sėdynių dalys, galvos atramos ir vidurinė galinė sėdynė Juodos spalvos vidurinis ranktūris (jeigu užsakytas) Vario spalvos kontrastinės siūlės Akcentinės juostos iš vienspalvės, vario spalvos medžiagos Durų apmušimų intarpai iš juodos spalvos plėvelės Dirbtine oda aptrauktos atramos rankai duryse su kontrastinėmis vario spalvos siūlėmis	N5L	534	534	534	534
Oda aptrauktas 3 stipinų daugiafunkcis vairas	1XC	196	196	196	196
MMI radijo sistema "plus" 8,8˝ spalvotas ekranas (1280 x 720) su "MMI touch" 6 pasyvūs garsiakalbiai: 4 priekyje 40 vatų galios, 2 gale 20 vatų galios "Audi connect" paslaugos "Emergency call & service" Juodo stiklo optikos akcentinis paviršius prietaisų panelyje Pastaba: tik su N5L, 1XC ir RCM	RCM	495	495	495	495

Papildoma įranga

Įrangos paketai / dizaino paketai		Kodas	A1	A1 advanced	A1 S line	A1 citycarver
			Kaina EUR su PVM			
Pasirinktinai:						
Sėdynių apmušalai iš odos ir dirbtinės odos "mono.pur 550" derinio Sportinėms priekinėms sėdynėms: "Titanium grey" spalvos oda aptrauktos vidurinės priekinių sėdynių ir dviejų šoninių galinių sėdynių dalys bei išorinė vairuotojo sėdynės šono pusė "Titanium grey" spalvos dirbtine oda "mono.pur 550" aptrauktos priekinė šoninių sėdynių dalių pusė, galvos atramos ir vidurinė galinė sėdynė Juodos spalvos dirbtine oda "mono.pur 550" aptrauktas vidurinis ranktūris (jeigu užsakytas) "Granite grey" spalvos dirbtine oda "mono.pur 550" aptraukta galinė šoninių sėdynių dalių pusė Vario spalvos kontrastinės siūlės Akcentinės juostos iš vienspalvės, sidabrinės spalvos medžiagos Durų apmušimų intarpai iš juodos spalvos plėvelės Dirbtine oda aptrauktos atramos rankai duryse su kontrastinėmis vario spalvos siūlėmis		N4M	927	927	927	927
Dirbtine oda aptraukti interjero elementai Dirbtine oda aptrauktos atramos rankai duryse, įskaitant matinės "Aluminium silver" spalvos mygtuką ir apdailą		7HB	163	163	163	163
Oda aptrauktas 3 stipinų daugiafunkcis vairas "plus"		1XW	284	284	284	284
Oda aptrauktas 3 stipinų daugiafunkcis vairas "plus" su pavarų perjungimo svirtelėmis Pastaba: tik su "S tronic"		1XX	403	403	403	403
Sportinio profilio oda aptrauktas 3 stipinų daugiafunkcis vairas "plus" su tiesia apatine dalimi		2PF	408	408	408	408
Sportinio profilio oda aptrauktas 3 stipinų daugiafunkcis vairas "plus" su pavarų perjungimo svirtelėmis ir tiesia apatine dalimi Pastaba: tik su "S tronic"		2PK	528	528	528	528
Paruošimas MMI navigacijos sistemai "plus" MMI radijo sistema "plus" Aukštos raiškos 10,1" spalvotas ekranas Paruošimas MMI navigacijos sistemai "plus"		PNV	877	877	877	877
Paruošimas "Audi connect" paslaugoms Pastaba: tik su 3 stipinų daugiafunkciu vairu "plus", ir UI2, ir 9S1	2.0TFSI		-	-	381	-

Papildoma įranga

Įrangos paketai / dizaino paketai		Kodas	A1	A1 advanced	A1 S line	A1 citycarver
			Kaina EUR su PVM			
MMI® navigacija "plus" 10.1″ spalvotas ekranas MMI touch® 3D navigacija su žemėlapio atnaujinimu "Audi connect" paslaugos Valdymo žodinėmis komandomis sistema 2 SD kortelių skaitytuvai, AUX-IN lizdas, USB jungtis su įkrovimo funkcija "Bluetooth" sąsaja DVD diskasukis, 10 GB vidinė atmintis	2.0TFSI	PNQ	2124 -	2124 -	2124 1628	2124 -
Interjeras "S line" Sportinės priekinės sėdynės Perforuota oda aptraukta pavarų perjungimo arba važiavimo pakopų pasirinkimo svirties rankena Sidabrinės pilkos spalvos dažais su deimantiniu spindesiu nudažyta "Polygon" struktūros interjero apdaila Kvarciniais sidabrinės struktūrinės spalvos dažais su deimantiniu spindesiu nudažyti akcentiniai paviršiai Juodos spalvos medžiaginis lubų apmušimas Neapšviečiamos apsauginės priekinių slenksčių juostos su aliuminio intarpais ir "S line" logotipais Pedalų antdėklai ir pakoja iš nerūdijančio plieno Priekiniai ir galiniai kilimėliai su kontrastinėmis siūlėmis "Fine silver" spalvos kontrastinės siūlės		WQS	545	545	545	545
Sėdynių apmušalai iš medžiagos "Pulse" ir dirbtinės odos "mono.pur 550″ derinio Sportinėms priekinėms sėdynėms: Juodos spalvos medžiaga "Pulse" aptrauktos vidurinės priekinių sėdynių ir dviejų šoninių galinių sėdynių dalys Juodos spalvos dirbtine oda "mono.pur 550″ aptrauktos šoninės sėdynių dalys, galvos atramos, vidurinis ranktūris (jeigu užsakytas) ir vidurinė galinė sėdynė "Fine silver" spalvos kontrastinės siūlės Akcentinės juostos iš vienspalvės, sidabrinės spalvos medžiagos Durų apmušimų intarpai iš juodos spalvos plėvelės "S" logotipo įspaudai priekinių sėdynių atlošuose		N7V	534	534	534	534

Papildoma įranga

Įrangos paketai / dizaino paketai	Kodas	A1	A1 advanced	A1 S line	A1 citycarver
		Kaina EUR su PVM			
Oda aptrauktas 3 stipinų daugiafunkcis vairas Pastaba: tik su N7V ir 1XC	1XC	196	196	196	196
Pasirinktinai:					
Sėdynių apmušalai iš "Frequency" "Alcantara" ir dirbtinės odos "mono.pur 550" derinio Sportinėms priekinėms sėdynėms: Juodos spalvos "Alcantara" "Frequency" aptrauktos vidurinės priekinių sėdynių ir dviejų šoninių galinių sėdynių dalys Juodos spalvos dirbtine oda "mono.pur 550" aptrauktos šoninės sėdynių dalys, galvos atramos, vidurinis ranktūris (jeigu užsakytas) ir vidurinė galinė sėdynė "Fine silver" spalvos kontrastinės siūlės Akcentinės juostos iš "Rock grey" spalvos "Alcantara" Durų apmušimų intarpai iš juodos spalvos plėvelės "S" logotipo įspaudai priekinių sėdynių atlošuose	N7K	1 078	1 078	1 078	1 078
Dirbtine oda aptraukti interjero elementai Dirbtine oda aptrauktos atramos rankai duryse, įskaitant matinės "Aluminium silver" spalvos mygtuką ir apdailą	7HB	381	381	381	381
Oda aptrauktas 3 stipinų daugiafunkcis vairas "plus"	1XW	284	284	284	284
Oda aptrauktas 3 stipinų daugiafunkcis vairas "plus" su pavarų perjungimo svirtelėmis Pastaba: tik su "S tronic"	1XX	403	403	403	403
Sportinio profilio oda aptrauktas 3 stipinų daugiafunkcis vairas "plus" su tiesia apatine dalimi	2PF	408	408	408	408
Sportinio profilio oda aptrauktas 3 stipinų daugiafunkcis vairas "plus" su pavarų perjungimo svirtelėmis ir tiesia apatine dalimi Pastaba: tik su "S tronic"	2PK	528	528	528	528

Audi A1 matmenys

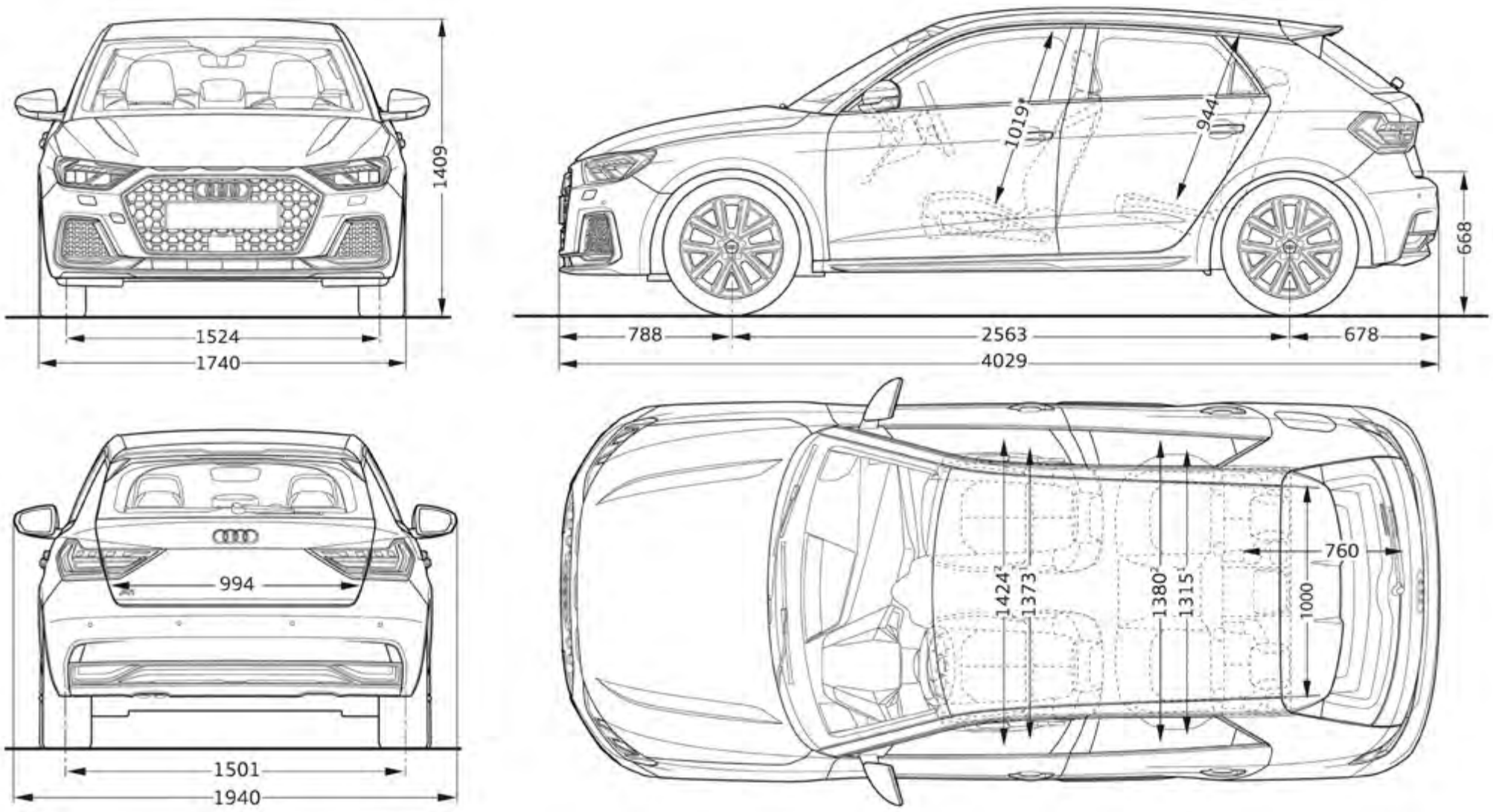
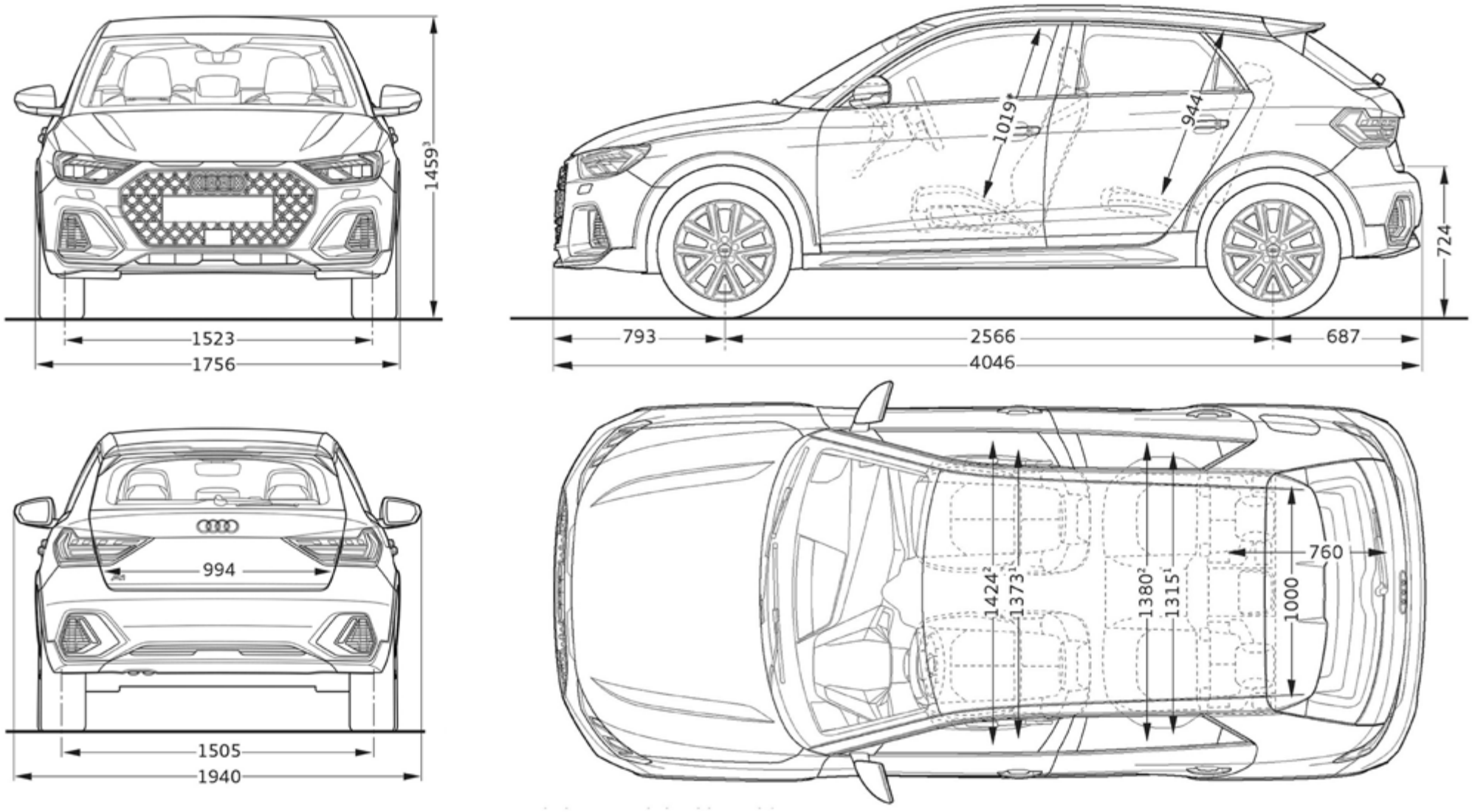
Audi A1 citycarver matmenys