Q5
IN Q 5600
Audi Vorsprung durch Technik

Turinys

Kainoraštis Audi Q5

Bazinė įranga

5 Ratlankiai / padangos
5 Apšvietimas
6 Galinio vaizdo veidrodžiai
6 Rakinimo sistemos
6 Stiklai
6 Kita eksterjero įranga
8 Sėdynės / komfortas
8 Kita interjero įranga
9 Informacija ir pramogos / MMI ir navigacijos sistemos
9 Asistavimo sistemos / saugumas
10 Technologijos / važiuoklė

TFSI e iš elektros tinklo įkraunamo hibridinio automobilio bazinė įranga

11 Ratlankiai / padangos
11 Sėdynės / komfortas
11 Rakinimo sistemos
11 Kita interjero įranga
12 Informacija ir pramogos / MMI ir navigacijos sistemos
12 Technologijos / važiuoklė

Papildomos įrangos paketai

Papildoma įranga

15 Spalvos
16 Ratlankiai / padangos
21 Važiuoklė / stabdžiai
22 Sėdynės
22 Sėdėjimo komfortas
23 Sėdynių apmušalai / odos paketai
26 Interjero apdaila
26 Vairai / pavarų perjungimo svirtys / valdymo elementai
27 Informacija ir pramogos / MMI ir navigacijos sistemos
27 Informacija ir pramogos / radijo ir TV sistemos
28 Informacija ir pramogos / telefonas ir komunikacija
28 Asistavimo sistemos / saugumas
30 Technologijos / saugumas
30 Apšvietimas
31 Stogo sistemos
32 Oro kondicionierius
32 Bagažo tvirtinimo ir daiktadėžių sistemos
32 Rakinimo sistemos
33 Galinio vaizdo veidrodžiai
34 Stiklai
34 Kita eksterjero įranga
35 Kita interjero įranga
36 Pratęsta garantija
37 Įrangos paketai / dizaino paketai

Audi exclusive

40 Interjero apdaila
40 Kita interjero įranga
41 Sėdynių apmušalai / odos paketai

Priedai

Matmenys

Techniniai duomenys

Kontaktai

Kainoraštis Audi Q5

Galios žymėjimo užrašas	Variklio tipas	Pavarų dėžė / pavaros tipas	Cilindrai / tūris cm^3	Q5 EUR su PVM EUR be PVM	Q5 advanced EUR su PVM EUR be PVM	Q5 S line EUR su PVM EUR be PVM
45 TFSI quattro	2.0TFSI	7 / S tronic / quattro	195 / 265	**48000** 39669 FYGAAY	**49400** 40826 FYGBAY	**50950** 42107 FYGCAY
40 TDI quattro	2.0TDI	7 / S tronic / quattro	150 / 204	**45500** 37603 FYGAUY	**46900** 38760 FYGBUY	**48400** 40000 FYGCUY
50 TDI quattro	3.0TDI	8 / tiptronic / quattro	210 / 286	**53050** 43843 FYGA8A	**54450** 45000 FYGB8A	**56000** 46281 FYGC8A
50 TFSI e quattro	2.0TFSI e	7 / S tronic / quattro	195 / 265 (220 / 299)*	**54850** 45331 FYGA9Y	**61050** 50455 FYGB9Y	**62500** 51653 FYGC9Y
55 TFSI e quattro	2.0TFSI e	7 / S tronic / quattro	195 / 265 (270 / 367)*			**65550** 54174 FYGC1Y

Išsami techninė informacija pateikta čia

Kainos apima automobilio pristatymą, priešpardaviminį patikrinimą, avarinį trikampį, gesintuvą ir pirmosios pagalbos rinkinį. Kainos apskaičiuotos taikant visus Lietuvoje galiojančius mokesčius.
Nurodytos kainos, papildomos įrangos komplektacija bei galimų modelių pasirinkimas yra tik informacinio pobūdžio ir gali būti keičiami be išankstinio informavimo.
Nurodytos kainos neapima registracijos mokesčio, priimto Lietuvos Respublikos motorinių transporto priemonių registracijos mokesčio įstatyme 2019 m. gruodžio 17 d. Nr. XIII-2690 ir įsigaliojusio nuo 2020 m. liepos 1 d.

Kainos galioja nuo 20.05.2021.

Kainoraštis Audi Q5 Sportback

Galios žymėjimo užrašas	Variklio tipas	Pavarų dėžė / pavaros tipas	Cilindrai / tūris cm³	Q5 advanced EUR su PVM EUR be PVM	Q5 S line EUR su PVM EUR be PVM
45 TFSI quattro	2.0TFSI	7 / S tronic / quattro	195 / 265	**52100** 43058 FYTBAY	**53600** 44298 FYTCAY
40 TDI quattro	2.0TDI	7 / S tronic / quattro	150 / 204	**49600** 40992 FYTBUY	**51050** 42190 FYTCUY
50 TDI quattro	3.0TDI	8 / tiptronic / quattro	210 / 286	**57150** 47231 FYTB8A	**58600** 48430 FYTC8A
50 TFSI e quattro	2.0TFSI e	7 / S tronic / quattro	195 / 265 (220 / 299)*	**63500** 52479 FYTB9Y	**64950** 53678 FYTC9Y
55 TFSI e quattro	2.0TFSI e	7 / S tronic / quattro	195 / 265 (270 / 367)*		**68050** 56240 FYTC1Y

Išsami techninė informacija pateikta čia

Kainos apima automobilio pristatymą, priešpardaviminį patikrinimą, avarinį trikampį, gesintuvą ir pirmosios pagalbos rinkinį. Kainos apskaičiuotos taikant visus Lietuvoje galiojančius mokesčius.
Nurodytos kainos, papildomos įrangos komplektacija bei galimų modelių pasirinkimas yra tik informacinio pobūdžio ir gali būti keičiami be išankstinio informavimo.
Nurodytos kainos neapima registracijos mokesčio, priimto Lietuvos Respublikos motorinių transporto priemonių registracijos mokesčio įstatyme 2019 m. gruodžio 17 d. Nr. XIII-2690 ir įsigaliojusio nuo 2020 m. liepos 1 d.

Kainos galioja nuo 20.05.2021.

Bazinė įranga

Ratlankiai / padangos		Kodas	Q5	Q5 advanced	Q5 S line	Q5 Sportback advanced	Q5 Sportback S line
Lengvojo lydinio 10 stipinų dizaino ratlankiai, 8,0J x 17, 235/65 R17 padangos		C0S	s	-	-	-	-
Lengvojo lydinio 5 dvigubų stipinų „Dynamic“ dizaino ratlankiai, 8,0J x 18, 235/60 R18 padangos		40R	o	s	o	s	o
Lengvojo lydinio 5 stipinų „Star“ dizaino ratlankiai, 8,0J x 18, 235/60 R18 padangos		41V	o	o	s	o	s
Slėgio padangose kontrolės indikacija		7K1	s	s	s	s	s
Padangų remonto komplektas		1G8	s	s	s	s	s

Apšvietimas						
Priekiniai šviesos diodų žibintai	8IT	s	s	s	s	s
Galiniai šviesos diodų žibintai	8VG	s	s	s	s	s
Šviesos diodų vidaus apšvietimas	QQ0	s	s	s	s	s

s = bazinė įranga – = netiekiama o = papildoma įranga

Bazinė įranga

Galinio vaizdo veidrodžiai	Kodas	Q5	Q5 advanced	Q5 S line	Q5 Sportback advanced	Q5 Sportback S line
Elektra nustatomi ir šildomi išoriniai galinio vaizdo veidrodžiai	6XD	s	s	s	s	s
Kėbulo spalva nudažyti išorinių galinio vaizdo veidrodžių korpusai	6FA	s	s	s	s	s
Rankiniu būdu užtamsinamas vidinis galinio vaizdo veidrodis	4L2	s	s	s	s	s
Rakinimo sistemos						
Signalizacija	7AL	s	s	s	s	s
Stiklai						
Šilumą ir garsą izoliuojantis priekinis stiklas	4GF	s	s	s	s	s
Šoniniai langai ir galinis langas su šilumą izoliuojančiais stiklais	4KC	s	s	s	s	s
Kita eksterjero įranga						
Juodos spalvos langų apvadai	4ZE	s	s	s	-	-
Stogo rėmo ir langų angų apdaila iš anoduoto aliuminio	4ZB	o	o	o	s	s
Juodos spalvos stogo bėgeliai	3S2	s	s	s	o	o
Be stogo bėgelių	3S0	o	o	o	s	s
Matinės pilkos struktūrinės spalvos bamperiai	2K1	s	-	-	-	-
Kontrastinės „Manhattan grey metallic“ spalvos bamperiai	2K5	-	s	-	s	-
Kėbulo spalva visiškai nudažyti „S line“ bamperiai	2K7	-	-	s	-	s

s = bazinė įranga – = netiekiama o = papildoma įranga

Bazinė įranga

Kita eksterjero įranga	Kodas	Q5	Q5 advanced	Q5 S line	Q5 Sportback advanced	Q5 Sportback S line
Matinės pilkos struktūrinės spalvos radiatoriaus grotelės		s	-	-	-	-
„Titanium black“ spalvos radiatoriaus grotelės su matinės „Aluminium silver“ spalvos vertikaliomis lamelėmis		-	s	-	s	-
„Titanium black“ spalvos „S“ radiatoriaus grotelės		-	-	s	-	s
Matinės „Aluminium silver“ spalvos radiatoriaus grotelių apvadas		s	s	s	s	s
Matinės juodos spalvos dekoratyvinė dugno apsauga priekyje ir gale su grūdėtu paviršiumi		s	-	-	s	-
„Selenite silver“ spalvos dekoratyvinė dugno apsauga priekyje ir gale		-	s	-	-	-
„Selenite silver“ spalvos dekoratyvinė dugno apsauga priekyje		-	-	s	-	s
Matinės juodos spalvos dekoratyvinė dugno apsauga gale su grūdėtu paviršiumi		-	-	s	-	s
Matinės juodos spalvos difuzorius su grūdėtu paviršiumi		s	s	-	s	s
Dekoratyvinė chromuota galinių dujų išmetimo vamzdžių apdaila		-	-	s	-	-
Matinės juodos spalvos oro įleidimo angos su grūdėtu paviršiumi ir matinės „Aluminium silver“ spalvos apdaila		s	s	s	-	s
Matinės juodos spalvos oro įleidimo angos su grūdėtu paviršiumi ir juodos spalvos apdaila		-	-	-	s	-
Galinis stogo aptakas		s	s	s	s	s
Matinės „Aluminium silver“ spalvos apdailos juosta ant galinio dangčio		s	s	s	s	s

s = bazinė įranga – = netiekiama o = papildoma įranga

Bazinė įranga

Sėdynės / komfortas	Kodas	Q5	Q5 advanced	Q5 S line	Q5 Sportback advanced	Q5 Sportback S line
Medžiaginiai sėdynių apmušalai „Synonym“	N2K	s	s	s	s	s
Bazinės priekinės sėdynės	Q1A	s	s	s	s	s
Priekinių sėdynių aukščio reguliavimas	3L3	s	s	s	s	s
Nulenkiamas galinės sėdynės atlošas, padalintas į tris dalis (40:20:40), su viduriniu ranktūriu	3NT	s	s	s	s	s
ISOFIX vaikiškų kėdučių tvirtinimai ir „Top Tether“ tvirtinimo taškai šoninėse galinės sėdynės sėdimosiose vietose	3B3	s	s	s	s	s
ISOFIX vaikiškų kėdučių tvirtinimai ant priekinio keleivio sėdynės su keleivio oro pagalvės deaktyvavimu	PIH	s	s	s	s	s

Kita interjero įranga						
Oda aptrauktas 3 stipinų dizaino daugiafunkcis vairas	1XC	s	s	s	-	-
Oda aptrauktas 3 stipinų daugiafunkcis vairas „plus“	1XW	o	o	o	s	s
Sidabrinės spalvos „Micrometallic“ interjero apdaila	5MA	s	s	s	s	s
Automatinis oro kondicionierius	9AK	s	s	s	s	s
Autonominis šildymas ir vėdinimas su nuotoliniu valdymu ⓘ tik 3,0 TDI modeliui	9M9	o/s	o/s	o/s	o/s	o/s
Medžiaginis lubų apmušimas	6NJ	s	s	s	s	s
Apsauginės slenksčių juostos su aliuminio intarpais	7M1	s	s	-	s	-
Apšviečiamos apsauginės slenksčių juostos priekyje su aliuminio intarpais	VT5	o	o	s	o	s

s = bazinė įranga – = netiekiama o = papildoma įranga

Bazinė įranga

Kita interjero įranga	Kodas	Q5	Q5 advanced	Q5 S line	Q5 Sportback advanced	Q5 Sportback S line
Apsauginė pakrovimo krašto juosta iš nerūdijančio plieno	2P2	s	s	s	s	s
Kilimėliai priekyje ir gale	0TD	s	s	s	s	s
Bagažinės grindų apmušimas	6SS	s	s	s	s	s
Informacija ir pramogos / MMI ir navigacijos sistemos						
Vairuotojo informacinė sistema su 5˝ vienspalviu ekranu	9S5	s	s	s	s	s
MMI radijo sistema „plus“ su 10,1˝ spalvotu ekranu, 1 USB-A ir 1 USB-C įkrovimo jungtimis		s	s	s	s	s
„Bluetooth“ sąsaja	9ZX	s	s	s	s	s
8 pasyvūs garsiakalbiai	8RM	s	s	s	s	s
Skaitmeninio radijo transliacijos priėmimas (DAB)	QV3	s	s	s	s	s
"Audi connect" paslaugos "Emergency call & service" su nuotolinėmis paslaugomis	IW3	s	s	s	s	s
Asistavimo sistemos / saugumas						
„Audi pre sense city“ sistema	6K9+QK1	s	s	s	s	s
Elektromechaninis stovėjimo stabdys	UH1	s	s	s	s	s
Programuojamas greičio ribotuvas	8T9	s	s	s	s	s
Šoninės oro pagalvės priekyje su galvos oro pagalvėmis	4X3	s	s	s	s	s

s = bazinė įranga – = netiekiama o = papildoma įranga

Bazinė įranga

Technologijos / važiuoklė	Kodas	Q5	Q5 advanced	Q5 S line	Q5 Sportback advanced	Q5 Sportback S line
Standartinė važiuoklė	1BA	s	s	s	s	s
„Audi drive select“ sistema	2H9	s	s	s	s	s
Elektromechaninis vairo stiprintuvas „Servotronic“	QZ7	s	s	s	s	s
Elektroninė stabilizavimo sistema (ESC)		s	s	s	s	s

s = bazinė įranga – = netiekiama o = papildoma įranga

TFSI e iš elektros tinklo įkraunamo hibridinio automobilio bazinė įranga

Ratlankiai / padangos	Kodas	Q5	Q5 advanced	Q5 S line	Q5 Sportback advanced	Q5 Sportback S line
Lengvojo lydinio 5 stipinų „Turbine“ dizaino ratlankiai, 8,0J x 18, 235/60 R18 padangos	CB5	s	-	-	-	-
Sėdynės / komfortas						
Medžiaginiai sėdynių apmušalai „Impressum“ ⓘ tik 55 TFSI e modeliui	N0W	o	o	s	o	s
Sportinės priekinės sėdynės ⓘ tik 55 TFSI e modeliui	Q1D	o	o	s	o	s
Vientisa galinė sėdynė „plus“	3NS	s	s	s	s	s
Rakinimo sistemos						
Komfortinio rakto sistema ⓘ tik Q5 S line 55 TFSI e modeliui	PG3	o	o	s	-	-
Komfortinio rakto sistema su sensoriniu bagažinės dangčio atrakinimu, įskaitant bagažinės dangčio atidarymą ir uždarymą elektra ⓘ tik Q5 Sportback S line 55 TFSI e modeliui	PGD	-	-	-	o	s
Kita interjero įranga						
Trijų zonų automatinė oro kondicionieriaus sistema	9AQ	s	s	s	s	s

s = bazinė įranga – = netiekiama o = papildoma įranga

TFSI e iš elektros tinklo įkraunamo hibridinio automobilio bazinė įranga

Informacija ir pramogos / MMI ir navigacijos sistemos	Kodas	Q5	Q5 advanced	Q5 S line	Q5 Sportback advanced	Q5 Sportback S line
Vairuotojo informacinė sistema su 7" spalvotu ekranu	9S7	s	s	s	s	s

Technologijos / važiuoklė						
"Mode 3" įkrovimo kabelis įkrovimui nuo viešojo įkrovimo kintamąja srove taško (7,3 kW) Kompaktinė e-tron įkrovimo sistema – iki 7,3 kW įkrovimo galia, 4,5 m ilgio įkrovimo kabelis su namų ūkio ir pramoniniu kištukais	76C	s	s	s	s	s
Kompaktinė e-tron įkrovimo sistema – iki 7.3 kW įkrovimo galia, 4,5 m ilgio įkrovimo kabelis su namų ūkio ir pramoniniu kištukais*		s	s	s	s	s

*Įkrovimo galia priklauso nuo naudojamo elektros tinklo kištuko tipo, įtampos konkrečioje šalyje bei disponuojamų elektros tinklo fazių skaičiaus ir elektros instaliacijos konkretaus kliento namuose. Todėl konkrečiu atveju ji gali būti mažesnė.

**Prijungimo prie elektros tinklo kabelis su pramoniniu kištuku ir įkrovimo sistemos valdymo modulis yra suderinti tarpusavyje. Vėlesnis prijungimo prie elektros tinklo kabelio pakeitimas į kabelį su kito tipo kištuku gali sumažinti disponuojamą visos sistemos įkrovimo galią.

s = bazinė įranga – = netiekiama o = papildoma įranga

Papildomos įrangos paketai

Komforto paketas

- Trijų zonų automatinė oro kondicionieriaus sistema
- Pastovaus greičio palaikymo sistema su greičio ribotuvu
- Parkavimo pagalbos sistema priekyje ir gale
- Priekinių sėdynių šildymas
- Audi garso sistema
- Vairuotojo informacinė sistema su 7" spalvotu ekranu
- Odos ir dirbtinės odos „mono.pur 550“ derinys
- Priekinis vidurinis ranktūris
- Berėmis automatiškai tamsėjantis vidinis galinio vaizdo veidrodis
- Galinio vaizdo kamera
- Elektra atidaromas ir uždaromas bagažinės dangtis

(bazinė įranga Q5 Sportback modeliui)

Kaina EUR su PVM Q5 **3 500**
Q5 Sportback **3 150**
Vertė EUR su PVM Q5 5 800
Q5 Sportback 5 250

Technologijų paketas*

- MMI® navigacija „plus“
- Apšvietimo paketas
- Audi sąsaja išmaniajam telefonui
- Komfortinio rakto sistema (Q5 Sportback)
- Komfortinio rakto sistema su sensoriniu bagažinės dangčio atrakinimu, įskaitant bagažinės dangčio atidarymą ir uždarymą elektra (Q5)
- „Audi connect“ paslaugos 3 metams

Kaina EUR su PVM Q5 **2 850**
Q5 Sportback **2 300**
Vertė EUR su PVM Q5 4 400
Q5 Sportback 3 850

* tik kartu su Komforto paketas

Papildomos įrangos paketai TFSI e

Komforto paketas

- Parkavimo pagalbos sistema priekyje ir gale
- Priekinių sėdynių šildymas
- Audi garso sistema
- Odos ir dirbtinės odos „mono.pur 550“ derinys
- Priekinis vidurinis ranktūris
- Berėmis automatiškai tamsėjantis vidinis galinio vaizdo veidrodis
- Galinio vaizdo kamera
- Elektra atidaromas ir uždaromas bagažinės dangtis

ⓘ bazinė įranga Q5 Sportback modeliui

Kaina EUR su PVM Q5 **3 100**
Q5 Sportback **2 700**
Vertė EUR su PVM Q5 4 750
Q5 Sportback 2 200

Technologijų paketas*

- MMI® navigacija „plus“
- Apšvietimo paketas
- Audi sąsaja išmaniajam telefonui
- Komfortinio rakto sistema (bazinė įranga 55 TFSI e modeliui)
- Komfortinio rakto sistema su sensoriniu bagažinės dangčio atrakinimu, įskaitant bagažinės dangčio atidarymą ir uždarymą elektra (Q5)
- „Audi connect“ paslaugos 3 metams

Kaina EUR su PVM	Vertė EUR su PVM
Q5 **2 850**	Q5 4 400
Q5 55 TFSI e **2 800**	Q5 55 TFSI e 4 300
Q5 Sportback **2 500**	Q5 Sportback 3 850
Q5 Sportback55 TFSI e **2 050**	Q5 Sportback 55 TFSI e 3 200

* tik kartu su Komforto paketas

Papildoma įranga

Spalvos		Kodas	Q5	Q5 advanced	Q5 S line
			Kaina EUR su PVM		
„Ibis White“ spalva		T9T9	0	0	0
„Brilliant Black“ spalva		A2A2	0	0	-
„Quantum Grey“ spalva		5J5J	-	-	1 019
Visiškai nudažyti praplėstos komplektacijos bamperiai ⓘ Pastaba: ne TFSI e modeliui		VJ1	-	397	-
Kontrastine spalva nudažyti „S line“ bamperiai		2K8	-	-	396
„Metallic“ kėbulo spalva					
„Glacier White“ spalva		2Y2Y	1 019	1 019	1 019
„Florett Silver“ spalva		L5L5	1 019	1 019	1 019
„District Green“ spalva		M4M4	1 019	1 019	1 019
„Mythos Black“ spalva		0E0E	1 019	1 019	1 019
„Navarre blue“ spalva		2D2D	1 019	1 019	1 019
„Manhattan Grey“ spalva		H1H1	1 019	1 019	-
„Matador Red“ spalva		T7T7	1 019	1 019	-
„Ultra Blue“ spalva		6I6I	-	-	1 019
„Pearl effect“ spalvos					
„Pearl effect“ spalvos		6Y6Y	-	-	1 019
„Audi exclusive“ individualios spalvos					
„Audi exclusive“ individualios spalvos		Q0Q0	2 717	2 717	2 717

Papildoma įranga

Ratlankiai / padangos			Kodas	Q5	Q5 advanced	Q5 S line
				Kaina EUR su PVM		
Lengvojo lydinio 10 stipinų dizaino ratlankiai, 8,0J x 17, 235/65 R17 padangos ⓘ Pastaba: bazinė įranga TFSI e modeliui			C0S	s	-	-
Lengvojo lydinio 5 stipinų „Aero“ dizaino, „Graphite grey“ spalvos iki blizgesio pratekinti ratlankiai, 8,0J x 17, 235/65 R17 padangos ⓘ Pastaba: bazinė įranga TFSI e modeliui			C4V	453	-	-
Lengvojo lydinio 5 dvigubų stipinų „Dynamic“ dizaino ratlankiai, 8,0J x 18, 235/60 R18 padangos			40R	737	s	0
	TFSI e			0	s	0
Lengvojo lydinio 5 stipinų „Star“ dizaino ratlankiai, 8,0J x 18, 235/60 R18 padangos			41V	737	0	s
	TFSI e			0	0	s
Lengvojo lydinio 5 stipinų „Turbine“ dizaino ratlankiai, 8,0J x 18, 235/60 R18 padangos			CB5	906	171	171
	TFSI e			s	-	-

Papildoma įranga

Ratlankiai / padangos		Kodas	Q5	Q5 advanced	Q5 S line
			Kaina EUR su PVM		
Lengvojo lydinio 5 stipinų „Wing“ dizaino ratlankiai, 8,0J x 19, 235/55 R19 padangos		CS7	1 811	1 076	1 076
	TFSI e		906	906	906
Lengvojo lydinio 5 dvigubų stipinų dizaino, „Graphite grey“ spalvos iki blizgesio pratekinti ratlankiai, 8,0J x 19, 235/55 R19 padangos ⓘ Pastaba: ne TFSI e modeliui		CN6	2 095	1 359	1 359
Lengvojo lydinio 5 dvigubų stipinų „Star“ dizaino („S“ dizaino) iki blizgesio pratekinti ratlankiai, 8,0J x 19, 235/55 R19 padangos ⓘ Pastaba: ne Q5 Sportback advanced modeliui		C2T	-	-	623
	TFSI e		-	-	453
Lengvojo lydinio 5 stipinų „V“ dizaino, „Graphite grey“ spalvos iki blizgesio pratekinti ratlankiai, 8,0J x 19, 235/55 R19 padangos		40S	2 095	1 359	1 359
	TFSI e		1 190	1 190	1 190
„Audi Sport“ lengvojo lydinio 5 stipinų „Pylon“ dizaino, pilkos matinio titano spalvos iki blizgesio pratekinti ratlankiai, 8,0J x 19, 235/55 R19 padangos		U40	2 604	1 869	1 869
	TFSI e		1 698	1 698	1 698

Papildoma įranga

Ratlankiai / padangos		Kodas	Q5	Q5 advanced	Q5 S line
			Kaina EUR su PVM		
Lengvojo lydinio 5 stipinų dizaino ratlankiai, 8,0J x 20, 255/45 R20 padangos ⓘ Pastaba: ne TFSI e modeliui		53V	2 548	1 811	1 811
	TFSI e		1 925	1 925	1 925
Lengvojo lydinio 5 stipinų „Falx“ dizaino, matinės juodos spalvos iki blizgesio pratekinti ratlankiai, 8,0J x 20, 255/40 R20 padangos Pastaba: tik su 6FQ		CQ0	2 717	1 982	1 982
	TFSI e		1 811	1 811	1 811
Lengvojo lydinio 5 segmentinių stipinų dizaino, „Graphite grey“ spalvos iki blizgesio pratekinti ratlankiai, 8,0J x 20, 255/45 R20 padangos		V71	2 717	1 982	1 982
	TFSI e		1 811	1 811	1 811
„Audi Sport“ lengvojo lydinio 5 stipinų „V Star“ dizaino, juodos antracito spalvos iki blizgesio pratekinti ratlankiai, 8,5J x 20, 255/45 R20 padangos		54U	3 328	2 593	2 593
	TFSI e		2 422	2 422	2 422
„Audi Sport“ lengvojo lydinio 10 stipinų „Star“ dizaino, pilkos platinos spalvos iki blizgesio pratekinti ratlankiai, 8,0J x 20, 255/45 R20 padangos		CF0	3 283	2 548	2 548
	TFSI e		2 378	2 378	2 378

Papildoma įranga

Ratlankiai / padangos		Kodas	Q5	Q5 advanced	Q5 S line
			Kaina EUR su PVM		
„Audi Sport“ lengvojo lydinio 10 stipinų „Y“ dizaino ratlankiai, 8,0J x 20, 255/45 R20 padangos		U74	2 830	2 095	2 095
TFSI e			1 925	1 925	1 925
„Audi Sport“ lengvojo lydinio 5 stipinų „Offroad“ dizaino, pilkos matinio titano spalvos iki blizgesio pratekinti ratlankiai, 8,0J x 20, 255/45 R20 padangos		40T	3 170	2 435	2 435
TFSI e			2 264	2 264	2 264
„Audi Sport“ lengvojo lydinio 5 stipinų „Cutter“ dizaino, blizgios juodos antracito spalvos ratlankiai su šviesiomis briaunomis, 8,0J x 20, 255/45 R20 padangos		C9F	3 283	2 548	2 548
TFSI e			2 378	2 378	2 378
Lengvojo lydinio 5 stipinų „Avius“ dizaino, matinės juodos spalvos iki blizgesio pratekinti ratlankiai, 8,5J x 21, 255/40 R21 padangos Pastaba: ne su standartine važiuokle, tik su 6FQ		44Z	3 623	2 888	2 888
TFSI e			2 717	2 717	2 717
„Audi Sport“ lengvojo lydinio 5 stipinų „Polygon“ dizaino ratlankiai, 8,5J x 21, 255/40 R21 padangos Pastaba: ne su standartine važiuokle		42W	3 623	2 888	2 888
TFSI e			2 717	2 717	2 717

Papildoma įranga

Ratlankiai / padangos		Kodas	Q5	Q5 advanced	Q5 S line
			Kaina EUR su PVM		
„Audi Sport“ lengvojo lydinio 5 stipinų „V Offset“ dizaino, juodos antracito spalvos iki blizgesio pratekinti ratlankiai, 8,5J x 21, 255/40 R21 padangos Pastaba: ne su standartine važiuokle		45I	4 007	3 272	3 272
TFSI e			3 272	3 272	3 272
„Audi Sport“ lengvojo lydinio 5 dvigubų stipinų „Module“ dizaino ratlankiai su matinės pilkos struktūrinės spalvos įdėklais, 8,5J x 21, 255/40 R21 padangos Pastaba: ne su standartine važiuokle		CM8	3 963	3 227	3 227
TFSI e			3 057	3 057	3 057
„Audi Sport“ lengvojo lydinio 5 dvigubų stipinų „Turbine“ dizaino, pilkos matinio titano spalvos iki blizgesio pratekinti ratlankiai, 8,5J x 21, 255/40 R21 padangos Pastaba: tik su PCN ⓘ tik Q5 Sportback modeliui		46Q	-	3 272	3 272
Q5 Sportback TFSI e			-	3 272	3 272
Vagystę apsunkinantys ratų varžtai		1PD	40	40	40
Funkcinis paketas ratams Automobilio įrankių komplektas ir domkratas bagažinėje Gofruotas atsarginis ratas maksimaliam leidžiamam 80 km/h greičiui, kompresorius ⓘ Pastaba: ne TFSI e modeliui		PYF	233	233	233

Papildoma įranga

Važiuoklė / stabdžiai		Kodas	Q5	Q5 advanced	Q5 S line
			Kaina EUR su PVM		
Standartinė važiuoklė		1BA	s	s	s
Važiuoklė su amortizatorių reguliavimu Amortizatorių charakteristikos suderintos „Audi drive select“ sistemos ⓘ Pastaba: ne TFSI e modeliui		1BL	1 166	1 166	781
	Q5 Sportback		-	781	781
Adaptyvi pneumatinė važiuoklė "Naudojant „Audi drive select“ sistemą, gali būti pasirenkami skirtingi režimai: „raise“: +20 mm „allroad“/„offroad“: +/–0 mm „auto“/„comfort“: –25 mm „dynamic“: –40 mm papildoma galinės ašies nuleidimo pakrovimui funkcija: –80 mm (palyginti su „auto“ režimu: –55 mm)		1BK	2 264	2 264	1 880
	Q5 Sportback		-	1 880	1 880
Sportinė važiuoklė Optimizuota sportinė važiuoklė su standesnėmis spyruoklių ir amortizatorių charakteristikomis ⓘ Pastaba: ne TFSI e modeliui		1BV	384	384	384
	Q5 Sportback		-	0	0
17″ raudona spalva nudažyti stabdžių suportai ⓘ Pastaba: ne su 3,0 l TDI ir TFSI e varikliu		PC3	373	373	373
17″ raudona spalva nudažyti stabdžių suportai ⓘ Pastaba: tik modeliams su 3,0 l TDI ir TFSI e varikliu		PC2	373	373	373
quattro® pavara su sportiniu diferencialu ⓘ Pastaba: tik modeliams su 3,0 l TDI varikliu		GH2	1 529	1 529	1 529
Dinaminė vairavimo sistema ⓘ Pastaba: ne TFSI e modeliui		1N8	1 132	1 132	1 132

Papildoma įranga

Sėdynės	Kodas	Q5	Q5 advanced	Q5 S line
		Kaina EUR su PVM		
Bazinės priekinės sėdynės	Q1A	s	s	s
Sportinės priekinės sėdynės Pastaba: ne su baziniais sėdynių apmušalais	Q1D	373	373	373
Klimatizuotos priekinės sėdynės Sportinės priekinės sėdynės Priekinių sėdynių vėdinimas Priekinių sėdynių 4 krypčių juosmens atramos reguliavimas Pastaba: tik su 4A3 arba 4A4, ir 3L5 arba PV3, ir 9AQ, ir 3NS, ir N1M arba N1X	PS8	1 296	1 296	1 296
TFSI e				923

Sėdėjimo komfortas				
Priekinių sėdynių aukščio reguliavimas	3L3	s	s	s
Nulenkiamas galinės sėdynės atlošas, padalintas į tris dalis (40:20:40), su viduriniu ranktūriu	3NT	s	s	s
Priekinių sėdynių šildymas	4A3	431	431	431
Atskirai valdomas priekinių ir šoninių galinių sėdynių šildymas Pastaba: ne su medžiaginiais sėdynių apmušalais, tik su 9AQ	4A4	781	781	781
Priekinių sėdynių juosmens atramos reguliavimas elektra	7P1	300	300	300
Pneumatiškai reguliuojama juosmens atrama su masažo funkcija	8I6	555	555	555
Elektra nustatoma vairuotojo sėdynė	3PB	453	453	453
Elektra nustatomos priekinės sėdynės	3L5	866	866	866

Papildoma įranga

	Kodas	Q5	Q5 advanced	Q5 S line
Sėdėjimo komfortas		Kaina EUR su PVM		
Elektra nustatomos priekinės sėdynės su vairuotojo sėdynės atminties funkcija Priekinių sėdynių 4 krypčių juosmens atramos reguliavimas Elektra nustatomi, prilenkiami ir šildomi automatiškai tamsėjantys išoriniai galinio vaizdo veidrodžiai su atminties funkcija (6XL) Pastaba: tik su 4L6	PV3	1 840	1 840	1 840
Vientisa galinė sėdynė „plus“ įskaitant galinį vidurinį ranktūrį su dviem gėrimų laikikliais ir negabaritinių daiktų pakrovimo įtaisu, galinės sėdynės atlošas gali būti nulenkiamas padalintas į tris dalis 40:20:40 santykiu arba visiškai nulenkiamas ⓘ Pastaba: bazinė įranga TFSI e modeliui	3NS	397	397	397
Priekinių sėdynių galvos atramos su reguliavimu aukščio ir išilgine kryptimis	5ZC	142	142	142
Priekinis vidurinis ranktūris	6E3	215	215	215
Sėdynių apmušalai / odos paketai				
Medžiaginiai sėdynių apmušalai „Synonym“	N2K	s	s	s
Medžiaginiai sėdynių apmušalai „Impressum“ Sportinėms priekinėms sėdynėms: Juodos spalvos „Impressum“ medžiaga aptrauktos vidurinės sėdynių dalys Vienspalve juodos spalvos medžiaga aptraukti sėdynių šonai, vidurinės galvos atramų dalys ir priekinis vidurinis ranktūris Pastaba: tik su Q1D ⓘ Pastaba: bazinė įranga 55 TFSI e modeliui	N0W	0	0	0
Mikropluošto ir odos derinys Sportinėms priekinėms sėdynėms: Juodos arba „Rock grey“ spalvos mikropluoštu aptrauktos vidurinės priekinių sėdynių ir dviejų šoninių galinių sėdynių dalys Juodos arba „Rock grey“ spalvos oda aptraukti sėdynių šonai, galvos atramos, vidurinė galinė sėdynė ir vidurinis ranktūris Pastaba: tik su Q1D	N5J	1 472	1 472	1 472
Odos ir dirbtinės odos „mono.pur 550˝ derinys su kontrastinėmis siūlėmis Bazinėms priekinėms sėdynėms: Juodos, „Okapi brown“, „Rock grey“ arba „Atlas beige“ spalvos oda aptrauktos vidurinės priekinių sėdynių ir dviejų šoninių galinių sėdynių dalys bei išorinė vairuotojo sėdynės šono pusė Juodos, „Okapi brown“, „Rock grey“ arba „Atlas beige“ spalvos dirbtine oda „mono.pur 550˝ aptrauktos šoninės sėdynių dalys, galvos atramos, priekinis ir galinis viduriniai ranktūriai bei vidurinė galinė sėdynė Juodos spalvos sėdynės su „Rock grey“ kontrastinėmis siūlėmis; „Okapi brown“, „Rock grey“ ir „Atlas beige“ spalvų sėdynės su „Granite grey“ kontrastinėmis siūlėmis Pastaba: ne su sportinėmis priekinėmis sėdynėmis ⓘ Pastaba: bazinė įranga 55 TFSI e modeliui	N1P	1 212	1 212	1 212

Papildoma įranga

Sėdynių apmušalai / odos paketai	Kodas	Q5	Q5 advanced	Q5 S line
		Kaina EUR su PVM		
Odos ir dirbtinės odos „mono.pur 550˝ derinys Bazinėms ir sportinėms priekinėms sėdynėms be priekinių sėdynių vėdinimo: Juodos, „Okapi brown“, „Rock grey“ arba „Atlas beige“ spalvos oda aptrauktos vidurinės priekinių sėdynių ir dviejų šoninių galinių sėdynių dalys bei išorinė vairuotojo sėdynės šono pusė Juodos, „Okapi brown“, „Rock grey“ arba „Atlas beige“ spalvos dirbtine oda „mono.pur 550˝ aptrauktos šoninės sėdynių dalys, galvos atramos, priekinis ir galinis viduriniai ranktūriai bei vidurinė galinė sėdynė Sportinėms priekinėms sėdynėms su priekinių sėdynių vėdinimu: Juodos, „Okapi brown“, „Rock grey“ arba „Atlas beige“ spalvos perforuota oda aptrauktos vidurinės priekinių sėdynių dalys, vidurinės abiejų nevėdinamų šoninių galinių sėdynių dalys ir išorinė vairuotojo sėdynės šono pusė Juodos, „Okapi brown“, „Rock grey“ arba „Atlas beige“ spalvos dirbtine oda „mono.pur 550˝ aptrauktos šoninės sėdynių dalys, vidurinė galinė sėdynė ir galvos atramos Pastaba: ne su Q1D	N1M	1 212	1 212	1 212
Medžiagos „Sequence“ ir odos derinys Sportinėms priekinėms sėdynėms: Juodos spalvos „Sequence“ medžiaga aptrauktos vidurinės sėdynių dalys Juodos spalvos oda su kontrastinėmis siūlėmis aptraukti sėdynių šonai ir vidurinės galvos atramų dalys „S“ logotipo įspaudai priekinių sėdynių atlošuose Pastaba: tik su WQS	N7V	1 008	1 008	1 008
„Fine Nappa“ odos su „S“ logotipo įspaudais paketas Sportinėms priekinėms sėdynėms: Juodos spalvos „Fine Nappa“ oda su „Rock grey“ spalvos kontrastinėmis siūlėmis arba „Rotor grey“ spalvos „Fine Nappa“ oda su „Anthracite“ spalvos kontrastinėmis siūlėmis aptrauktos vidurinės sėdynių dalys, sėdynių šonai, vidurinės galvos atramų dalys ir vidurinis ranktūris Rombų raštas „S“ logotipo įspaudai priekinių sėdynių atlošuose Pastaba: tik su WQS ir 3NS	N2R	2 637	2 637	2 637
„Fine Nappa“ odos rinktinio dizaino paketas Sportinėms priekinėms sėdynėms derinyje su interjero rinktinio dizaino paketu: „Rock grey“ spalvos „Fine Nappa“ oda su „Granite grey“ spalvos kontrastinėmis siūlėmis ir apvadais, arba „Criollo brown“ spalvos „Fine Nappa“ oda su „Granite grey“ spalvos kontrastinėmis siūlėmis ir apvadais aptrauktos vidurinės sėdynių dalys, sėdynių šonai, galvos atramos ir vidurinis ranktūris „Granite grey“ spalvos kilimėliai Pastaba: tik su WK8 ir 3NS, ir Q1D	N4X	1 212	1 212	1 212

Papildoma įranga

Sėdynių apmušalai / odos paketai	Kodas	Q5	Q5 advanced	Q5 S line
		Kaina EUR su PVM		
Odos ir dirbtinės odos „mono.pur 550˝ derinys su kontrastinėmis siūlėmis ir apvadais Sportinėms priekinėms sėdynėms: Juodos, „Okapi brown“, „Rock grey“ arba „Atlas beige“ spalvos oda aptrauktos vidurinės priekinių sėdynių ir dviejų šoninių galinių sėdynių dalys bei išorinė vairuotojo sėdynės šono pusė Juodos, „Okapi brown“, „Rock grey“ arba „Atlas beige“ spalvos dirbtine oda „mono.pur 550˝ aptrauktos šoninės sėdynių dalys, galvos atramos, priekinis ir galinis viduriniai ranktūriai bei vidurinė galinė sėdynė Juodos spalvos sėdynės su „Rock grey“ kontrastinėmis siūlėmis; „Okapi brown“, „Rock grey“ ir „Atlas beige“ spalvų sėdynės su „Granite grey“ kontrastinėmis siūlėmis Sidabrinės spalvos apvadai Sportinėms priekinėms sėdynėms su sėdynių vėdinimu: Juodos, „Okapi brown“, „Rock grey“ arba „Atlas beige“ spalvos perforuota oda aptrauktos vidurinės priekinių sėdynių dalys, vidurinės abiejų nevėdinamų šoninių galinių sėdynių dalys ir išorinė vairuotojo sėdynės šono pusė Juodos, „Okapi brown“, „Rock grey“ arba „Atlas beige“ spalvos dirbtine oda „mono.pur 550˝ aptrauktos šoninės sėdynių dalys, galvos atramos, priekinis ir galinis viduriniai ranktūriai bei vidurinė galinė sėdynė Juodos spalvos sėdynės su „Rock grey“ kontrastinėmis siūlėmis; „Okapi brown“, „Rock grey“ ir „Atlas beige“ spalvų sėdynės su „Granite grey“ kontrastinėmis siūlėmis Sidabrinės spalvos apvadai Pastaba: tik su WK8	N1X	1 212	1 212	1 212
„Dinamica Frequency“ mikropluošto ir odos derinys su „S“ logotipo įspaudais Sportinėms priekinėms sėdynėms: Juodos arba „Rotor grey“ „Frequency“ mikropluoštu aptrauktos vidurinės sėdynių dalys Juodos arba „Rotor grey“ spalvos oda su kontrastinėmis siūlėmis aptraukti sėdynių šonai, vidurinės galvos atramų dalys ir vidurinis ranktūris „S“ logotipo įspaudai priekinių sėdynių atlošuose Pastaba: tik su WQS	N5K	1 574	1 574	1 574
Dirbtine oda aptraukti interjero elementai Dirbtine oda aptraukta apatinė vidurinės konsolės dalis ir atramos rankai duryse Derinyje su interjero rinktinio dizaino paketu arba „S line“ interjeru su kontrastinėmis siūlėmis, kurių spalva suderinta su pasirinktos interjero įrangos spalva	7HB	328	328	328

Papildoma įranga

Interjero apdaila		Kodas	Q5	Q5 advanced	Q5 S line
			Kaina EUR su PVM		
Sidabrinės spalvos „Micrometallic“ interjero apdaila		5MA	s	s	s
„Rhombus“ aliuminio interjero apdaila		5MF	306	306	306
Sidabrinės spalvos „Satellite“ aliuminio interjero apdaila Pastaba: tik su WK8		5MD	306	306	306
Anglies pluošto tvilo interjero apdaila		5MY	1 438	1 438	1 438
Matinio pašiaušto aliuminio interjero apdaila Pastaba: tik su WQS		5TG	284	284	284
„Audi exclusive“ juodo fortepijono lako interjero apdaila		5TL	544	544	544
Pilkai rudos spalvos natūralaus linijinės tekstūros beržo interjero apdaila Pastaba: tik su WK8		7TC	544	544	544
Pilkos ir rudos spalvos švelnaus rievėtumo natūralaus uosio interjero apdaila		7TL	238	238	238
Vairai / pavarų perjungimo svirtys / valdymo elementai					
Oda aptrauktas 3 stipinų dizaino daugiafunkcis vairas ⓘ Pastaba: ne Q5 Sportback modeliui		1XC	s	s	s
Oda aptrauktas 3 stipinų daugiafunkcis vairas „plus“ ⓘ Pastaba: bazinė įranga Q5 Sportback modeliui		1XW	171	171	171
Oda aptrauktas 3 stipinų šildomas daugiafunkcis vairas „plus“ Pastaba: ne su 8T6		1XP	384	384	384
	Q5 Sportback		-	215	215
Sportinio profilio oda aptrauktas 3 stipinų daugiafunkcis vairas „plus“ su tiesia apatine dalimi Pastaba: ne su PCC arba PCB		2PF	300	300	300
	Q5 Sportback		-	131	131
Vairo kolonėlės nustatymas elektra		2C7	453	453	453

Papildoma įranga

	Kodas	Q5	Q5 advanced	Q5 S line
Informacija ir pramogos / MMI ir navigacijos sistemos		Kaina EUR su PVM		
Vairuotojo informacinė sistema su 5˝ vienspalviu ekranu	9S5	s	s	s
MMI radijo sistema „plus“ su 10,1˝ spalvotu ekranu, 1 USB-A ir 1 USB-C įkrovimo jungtimis		s	s	s
Vairuotojo informacinė sistema su 7˝ spalvotu ekranu ⓘ Pastaba: bazinė įranga TFSI e modeliui	9S7	284	284	284
kartu su 7UG		0	0	0
„Audi virtual cockpit“ prietaisų skydelis, 12,3˝ LCD ekranas Pastaba: ne su baziniu vairu	9S9	679	679	679
„Audi virtual cockpit“ prietaisų skydelis, 12,3" LCD ekranas Pastaba: ne su baziniu vairu	9S8	397	397	397
MMI® navigacija „plus“ 10,1˝ spalvotas ekranas 3D navigacija su žemėlapių atnaujinimu MMI radijo sistema „plus“, įskaitant USB jungtį su įkrovimo funkcija „Bluetooth“ sąsaja Pastaba: tik su 9S7 arba 9S8 arba 9S9 ir IT3	7UG	2 542	2 542	2 542
Informacija ir pramogos / radijo ir TV sistemos				
8 pasyvūs garsiakalbiai	8RM	s	s	s
Audi garso sistema	9VD	362	362	362
„Bang & Olufsen“ garso sistema	9VS	1 290	1 290	1 290

Papildoma įranga

		Kodas	Q5	Q5 advanced	Q5 S line
Informacija ir pramogos / telefonas ir komunikacija			Kaina EUR su PVM		
„Bluetooth“ sąsaja		9ZX	s	s	s
Audi sąsaja išmaniajam telefonui		IU1	934	934	934
	kartu su 7UG		362	362	362
„Audi phone box“ su belaidžiu įkrovimu („Qi“ standartą palaikantiems telefonams) Galima prijungti du telefonus „Bluetooth“ jungtimi		9ZE	510	510	510
„Audi connect“ paslaugos 3 metams		IT3	397	397	397
	kartu su 7UG		0	0	0
Asistavimo sistemos / saugumas					
„Audi pre sense city“ sistema		6K9	s	s	s
Pastovaus greičio palaikymo sistema su greičio ribotuvu Pastaba: ne su 1XP		8T6	340	340	340
„Audi pre sense basic“ sistema		7W1	284	284	284
„Audi active lane assist“ (aktyvus eismo juostos išlaikymo asistentas) Kamerą naudojanti asistavimo vairuotojui sistema (QK1) Kelio ženklų atpažinimas naudojant kamerą (QR9) „Audi active lane assist“ (aktyvus eismo juostos išlaikymo asistentas) (6I1) Pastaba: tik su 8G1 arba PXC, arba PX6 ir 7UG, ir 9S7 arba 9S9, ir 8T6, ir 1XP arba 1XW		PCB	510	510	510
	TFSI e		737	737	737
„Audi side assist“ (persirikiavimo į kitą eismo juostą asistentas), įskaitant galinę „Audi pre sense“ sistemą Galinė „Audi pre sense“ sistema (7W3) „Audi side assist“ (persirikiavimo į kitą eismo juostą asistentas) (7Y1)		PCH	918	918	918

Papildoma įranga

Asistavimo sistemos / saugumas		Kodas	Q5	Q5 advanced	Q5 S line
			Kaina EUR su PVM		
Projekcinis ekranas		KS1	1 110	1 110	1 110
„Audi hold assist“ (įkalnės asistentas)		UH2	91	91	91
Parkavimo pagalbos sistema gale		7X1	453	453	453
Parkavimo pagalbos sistema priekyje ir gale		7X2	883	883	883
Parkavimo asistentas		7X5	1 190	1 190	1 190
Galinio vaizdo kamera Pastaba: tik su 7X2 arba 7X5		KA2	510	510	510
Parkavimo asistavimo paketas 360° aplinkos matymo kameros (KA6) Parkavimo asistentas (7X5) Pastaba: tik su 4L6 ir 6XK arba 6XL		PCF	1 813	1 813	1 813
Asistavimo vairuotojui sistemų paketas „City“ Įspėjimas išlipant Skersinio eismo stebėjimo asistentas gale Galinio vaizdo kamera „Audi side assist“ (persirikiavimo į kitą eismo juostą asistentas) Parkavimo pagalbos sistema priekyje ir gale Galinė „Audi pre sense“ sistema, įskaitant „Audi pre sense basic“ sistemą		PCM	1 631	1 631	1 631
	TFSI e		2 312	2 312	2 312
Parkavimo asistavimo paketas ir asistavimo vairuotojui sistemų paketas „City“ Pastaba: tik su 4L6 ir 6XK arba 6XL		PCZ	2 732	2 732	2 732

Papildoma įranga

	Kodas	Q5	Q5 advanced	Q5 S line
Asistavimo sistemos / saugumas		Kaina EUR su PVM		
Asistavimo paketas „Tour“ „Audi active lane assist“ (aktyvus eismo juostos išlaikymo asistentas) Automatinis atstumo reguliavimas ACC su atstumo indikacija, įskaitant įspėjimą dėl atstumo Automatinis atstumo reguliavimas ACC su „Stop & Go“ funkcija, įskaitant važiavimo spūstyje asistentą Kelio ženklų atpažinimas naudojant kamerą Prognozuojamo efektyvumo asistentas Priekinė „Audi pre sense“ sistema Susidūrimų išvengimo asistentas Pasukimo asistentas Pastaba: tik su 8G1 arba PXC, arba PX6 ir 7X2 arba 7X5 ir 7UG ir 1XP arba 1XW	PCN	1 687	1 687	1 687
TFSI e		1 913	1 913	1 913
Kelio ženklų atpažinimas naudojant kamerą Pastaba: tik su 7UG ir 9S7 arba 9S9	QR9	284	284	284
Šoninės oro pagalvės gale	4X4	408	408	408
Technologijos / saugumas				
Sieninis laikiklis Patogus, ant sienos montuojamas "e-tron compact" įkrovimo sistemos laikiklis. ⓘ tik TFSI e modeliams	NJ2	136	136	136
Apšvietimas				
Priekiniai šviesos diodų žibintai	8IT	s	s	s
Galiniai šviesos diodų žibintai	8VG	s	s	s
Šviesos diodų vidaus apšvietimas	QQ0	s	s	s
Matriciniai priekiniai šviesos diodų žibintai, įskaitant dinamines posūkių šviesas priekyje ir gale bei priekinių žibintų apiplovimo sistemą	PXC	1 427	1 427	1 427

Papildoma įranga

Apšvietimas		Kodas	Q5	Q5 advanced	Q5 S line
			Kaina EUR su PVM		
Matriciniai priekiniai šviesos diodų žibintai ir galiniai organinių šviesos diodų žibintai su specialiuoju galinių šviesų sklaidymo vaizdu Perkant automobilį, gali būti pasirenkamas vienas iš trijų skirtingų galinių šviesų sklaidymo vaizdo dizainų. Pasirinktinai:		PX6	2 548	2 548	2 548
		8VY	1 347	1 347	1 347
		8VZ	1 347	1 347	1 347
Priekinių žibintų apiplovimo sistema		8X1	306	306	306
Tolimųjų šviesų valdymas		8G1	171	171	171
Apšvietimo paketas		QQ1	284	284	284
Aplinką sudarantis apšvietimas Baltas priekinių ir galinių durų vidinių rankenų apšvietimas Kojų srities apšvietimas priekyje ir gale, aplinką sudarantis durų apšvietimas priekyje ir gale, apšviečiamos kišenės priekinėse ir galinėse duryse, apšviečiami apdailos intarpai prietaisų panelyje, daugiaspalvis durų apdailos intarpų apšvietimas		QQ2	442	442	442

Stogo sistemos					
Juodos spalvos stogo bėgeliai		3S2	s	s	s
	Q5 Sportback		-	373	373
Stogo bėgeliai iš aliuminio su stogo bagažo laikiklių atpažinimu		3S1	96	96	96
	Q5 Sportback		-	373	373
Panoraminis stiklinis stoglangis		3FU	1 721	1 721	1 721

Papildoma įranga

	Kodas	Q5	Q5 advanced	Q5 S line
Oro kondicionierius		Kaina EUR su PVM		
Automatinis oro kondicionierius	9AK	s	s	s
Trijų zonų automatinė oro kondicionieriaus sistema ⓘ Pastaba: bazinė įranga TFSI e modeliams	9AQ	786	786	786
Autonominis šildymas ir vėdinimas su nuotoliniu valdymu ⓘ Pastaba: ne TFSI e modeliams	9M9	1 756	1 756	1 756
Komfortiška autonominio klimatizavimo sistema ⓘ Pastaba: tik modeliams su TFSI e varikiais	GA2	91	91	91
Bagažo tvirtinimo ir daiktadėžių sistemos				
Bėgelių sistema su fiksavimo komplektu bagažinėje ⓘ Pastaba: ne TFSI e modeliams	3GN	233	233	233
Įvairiai sulankstomas kilimėlis bagažinėje ⓘ Pastaba: ne TFSI e modeliams	6SJ	142	142	142
Daiktadėžių ir bagažinės įrangos paketas Tinklinės kišenės daiktams galinėje priekinių sėdynių atlošų pusėje, gėrimų laikiklis galiniame viduriniame ranktūryje, daiktadėžė vairuotojo pusėje, užrakinamas pirštinių skyrius, bagažinės tinklas, tinklas įduboje kairėje, įtempiamosios juostos kairėje ir dešinėje	QE1	238	238	238
Nuimama tinklinė pertvara	3CX	124	124	124
Rakinimo sistemos				
Signalizacija	7AL	s	s	s
„Audi connect key“ – išmaniojo telefono kaip skaitmeninio automobilio rakto naudojimas Rinktiniai išmanieji telefonai su „Android“ operacine sistema Pastaba: tik su PG3	2F1	136	136	136
Komfortinio rakto sistema ⓘ Pastaba: tik Q5 modeliui ⓘ Pastaba: bazinė įranga Q5 S line 55 TFSI e modeliams	PG3	646	646	646

Papildoma įranga

Rakinimo sistemos	Kodas	Q5	Q5 advanced	Q5 S line
		Kaina EUR su PVM		
Komfortinio rakto sistema su sensoriniu bagažinės dangčio atrakinimu, įskaitant bagažinės dangčio atidarymą ir uždarymą elektra ⓘ Pastaba: tik Q5 Sportback modeliui ⓘ Pastaba: bazinė įranga Q5 Sportback S line 55 TFSI e modeliams	PGD	-	646	646
Komfortinio rakto sistema su sensoriniu bagažinės dangčio atrakinimu, įskaitant bagažinės dangčio atidarymą ir uždarymą elektra ⓘ Pastaba: tik Q5 modeliui	PGB	1 201	1 201	1 201
Q5 S line 55 TFSI e				1 099
Elektra atidaromas ir uždaromas bagažinės dangtis ⓘ Pastaba: bazinė įranga Q5 Sportback modeliui	4E7	555	555	555
Garažo vartų nuotolinis valdymas („HomeLink“)	VC2	266	266	266

Galinio vaizdo veidrodžiai				
Kėbulo spalva nudažyti išorinių galinio vaizdo veidrodžių korpusai	6FA	s	s	s
Elektra nustatomi ir šildomi išoriniai galinio vaizdo veidrodžiai	6XD	s	s	s
Rankiniu būdu užtamsinamas vidinis galinio vaizdo veidrodis	4L2	s	s	s
Išorinių galinio vaizdo veidrodžių korpusai iš anglies pluošto	6FQ	759	759	759
Juodos spalvos išorinių veidrodžių korpusai Pastaba: tik su 4ZD	6FJ	-	120	120
Elektra nustatomi, prilenkiami ir šildomi automatiškai tamsėjantys išoriniai galinio vaizdo veidrodžiai Pastaba: tik su 4L6	6XK	442	442	442
Elektra nustatomi, prilenkiami ir šildomi automatiškai tamsėjantys išoriniai galinio vaizdo veidrodžiai su atminties funkcija Pastaba: tik su 4L6 ir PV3	6XL	442	442	442
Berėmis automatiškai tamsėjantis vidinis galinio vaizdo veidrodis	4L6	198	198	198

Papildoma įranga

Stiklai	Kodas	Q5	Q5 advanced	Q5 S line
		Kaina EUR su PVM		
Šilumą ir garsą izoliuojantis priekinis stiklas	4GF	s	s	s
Šoniniai langai ir galinis langas su šilumą izoliuojančiais stiklais	4KC	s	s	s
Šildomas priekinis stiklas su šildymo laidininkais Pastaba: tik su 9ZE	4GY	249	249	249
Garsą izoliuojantys šoniniai stiklai priekyje	VW5	171	171	171
Tamsinti galinis stiklas, galinių durų stiklai ir galiniai šoniniai stiklai („privacy“ stiklai)	QL5	475	475	475
Rankiniu būdu suvyniojamos apsauginės užuolaidos nuo saulės galiniams šoniniams langams	3Y4	226	226	226

Kita eksterjero įranga				
Paruošimas priekabos tempimo įrangai	1D8	215	215	215
Rankiniu būdu atlenkiama priekabos prikabinimo įranga	1D4	1 132	1 132	1 132
Šoninės pakojos iš nerūdijančio plieno ⓘ Pastaba: ne Q5 Sportback ir TFSI e modeliui	QT7	1 132	1 132	1 132
Be modelio ir variklio identifikavimo užrašų automobilio gale	2Z0	0	0	0
Be variklio identifikavimo užrašų automobilio gale	2Z7	0	0	0
70 litrų degalų bakas su papildomu „AdBlue“ rezervuaru (24 litrai) ⓘ Pastaba: tik modeliams su TDI varikliais	PTT	96	96	96
Blizgių dalių paketas ⓘ Pastaba: bazinė įranga Q5 Sportback modeliui	4ZB	226	226	226

Papildoma įranga

Kita eksterjero įranga		Kodas	Q5	Q5 advanced	Q5 S line
			Kaina EUR su PVM		
„Audi exclusive“ „Titanium Black“ spalvos dizaino paketas Juodos spalvos akcentai eksterjere „Audi Singleframe“ grotelių zonoje, apdailos juostos prie šoninių langų, durų apdailos juostos bei akcentai priekiniame ir galiniame bamperiuose		4ZD	-	623	623
	Q5 Sportback		-	397	397
Juodos spalvos dizaino paketas „Plus“ Pastaba: tik su 2Z0 arba 2Z7		4ZP	-	942	942
	Q5 Sportback		-	716	716

Kita interjero įranga				
Medžiaginis lubų apmušimas	6NJ	s	s	s
Juodos spalvos medžiaginis lubų apmušimas	6NQ	289	289	289
Blizgios juodos spalvos akcentiniai paviršiai	GT6	204	204	204
Perstumiami skydeliai nuo saulės	5XF	57	57	57
Klimatizuotas gėrimų laikiklis vairuotojo pusėje	4M9	171	171	171
USB įkrovimo sąsaja keleiviams gale	9JE	85	85	85
Įlipimo zonos šviesos diodų apšvietimas priekinėse duryse su statine logotipo projekcija	9TF	199	199	199

Papildoma įranga

Pratęsta garantija	Kodas	Q5	Q5 advanced	Q5 S line
		Kaina EUR su PVM		
Audi pratęsta garantija, 2 + 1, maksimali rida 30 000 km	EA1	190	190	190
Audi pratęsta garantija, 2 + 1, maksimali rida 60 000 km	EA2	269	269	269
Audi pratęsta garantija, 2 + 1, maksimali rida 90 000 km	EA3	365	365	365
Audi pratęsta garantija, 2 + 1, maksimali rida 120 000 km	EB4	429	429	429
Audi pratęsta garantija, 2 + 1, maksimali rida 150 000 km	EB3	509	509	509
Audi pratęsta garantija, 2 + 2, maksimali rida 40 000 km	EA4	413	413	413
Audi pratęsta garantija, 2 + 2, maksimali rida 80 000 km	EA5	604	604	604
Audi pratęsta garantija, 2 + 2, maksimali rida 120 000 km	EA6	859	859	859
Audi pratęsta garantija, 2 + 3, maksimali rida 50 000 km	EA7	668	668	668
Audi pratęsta garantija, 2 + 3, maksimali rida 100 000 km	EA8	1 035	1 035	1 035
Audi pratęsta garantija, 2 + 3, maksimali rida 150 000 km	EA9	1 577	1 577	1 577

Papildoma įranga

Įrangos paketai / dizaino paketai	Kodas	Q5	Q5 advanced	Q5 S line
		Kaina EUR su PVM		
„S line“ interjeras Sportinės priekinės sėdynės su rankiniu sėdynės aukščio, išilginės padėties, sėdynės polinkio, atlošo polinkio, galvos atramos aukščio ir saugos diržo aukščio nustatymu bei su iškiliais šonais ir ištraukiama šlaunų atrama Blizgios juodos spalvos akcentiniai paviršiai prie ventiliacinių angų ir vidurinėje konsolėje Apšviečiamos apsauginės priekinių slenksčių juostos su aliuminio intarpais ir „S“ logotipais Pedalai ir pakoja iš nerūdijančio plieno Juodos spalvos medžiaginis lubų apmušimas	WQS	974	974	974
Tik su: Matinio pašiaušto aliuminio interjero apdaila	5TG	284	284	284
Medžiagos „Sequence“ ir odos derinys Sportinėms priekinėms sėdynėms: Juodos spalvos „Sequence“ medžiaga aptrauktos vidurinės sėdynių dalys Juodos spalvos oda su kontrastinėmis siūlėmis aptraukti sėdynių šonai ir vidurinės galvos atramų dalys „S“ logotipo įspaudai priekinių sėdynių atlošuose	N7V	1 008	1 008	1 008
Oda aptrauktas 3 stipinų daugiafunkcis vairas „plus“	1XW	171	171	171
ⓘ Pastaba: bazinė įranga Q5 Sportback modeliui				
Pasirinktinai: „Audi exclusive“ juodo fortepijono lako interjero apdaila	5TL	544	544	544
„Fine Nappa“ odos su „S“ logotipo įspaudais paketas Sportinėms priekinėms sėdynėms: Juodos spalvos „Fine Nappa“ oda su „Rock grey“ spalvos kontrastinėmis siūlėmis arba „Rotor grey“ spalvos „Fine Nappa“ oda su „Anthracite“ spalvos kontrastinėmis siūlėmis aptrauktos vidurinės sėdynių dalys, sėdynių šonai, vidurinės galvos atramų dalys ir vidurinis ranktūris Rombų raštas „S“ logotipo įspaudai priekinių sėdynių atlošuose	N2R	2 637	2 637	2 637
„Dinamica Frequency“ mikropluošto ir odos derinys su „S“ logotipo įspaudais Sportinėms priekinėms sėdynėms: Juodos arba „Rotor grey“ „Frequency“ mikropluoštu aptrauktos vidurinės sėdynių dalys Juodos arba „Rotor grey“ spalvos oda su kontrastinėmis siūlėmis aptraukti sėdynių šonai, vidurinės galvos atramų dalys ir vidurinis ranktūris „S“ logotipo įspaudai priekinių sėdynių atlošuose	N5K	1 574	1 574	1 574
Oda aptrauktas 3 stipinų šildomas daugiafunkcis vairas „plus“	1XP	384	384	384
Q5 Sportback		-	215	215
Sportinio profilio oda aptrauktas 3 stipinų daugiafunkcis vairas „plus“ su tiesia apatine dalimi	2PF	300	300	300
Pastaba: tik su 5TG arba 5TL ir N2R arba N5K arba N7V ir 1XP arba 1XW, arba 2PF				
Q5 Sportback		-	131	131

Papildoma įranga

Įrangos paketai / dizaino paketai	Kodas	Q5	Q5 advanced	Q5 S line
		Kaina EUR su PVM		
Interjero rinktinio dizaino paketas Dirbtine oda aptraukti interjero elementai su dirbtine oda su kontrastinėmis siūlėmis aptrauktomis apatine vidurinės konsolės dalimi ir atramomis rankai durų apmušimuose, spalva suderinta su interjero įrangos spalva Aplinką sudarančio apšvietimo paketas „plus“ Tik su:	WK8	748	748	748
Sidabrinės spalvos „Satellite“ aliuminio interjero apdaila	5MD	306	306	306
Odos ir dirbtinės odos „mono.pur 550˝ derinys su kontrastinėmis siūlėmis Bazinėms priekinėms sėdynėms: Juodos, „Okapi brown“, „Rock grey“ arba „Atlas beige“ spalvos oda aptrauktos vidurinės priekinių sėdynių ir dviejų šoninių galinių sėdynių dalys bei išorinė vairuotojo sėdynės šono pusė Juodos, „Okapi brown“, „Rock grey“ arba „Atlas beige“ spalvos dirbtine oda „mono.pur 550˝ aptrauktos šoninės sėdynių dalys, galvos atramos, priekinis ir galinis viduriniai ranktūriai bei vidurinė galinė sėdynė Juodos spalvos sėdynės su „Rock grey“ kontrastinėmis siūlėmis; „Okapi brown“, „Rock grey“ ir „Atlas beige“ spalvų sėdynės su „Granite grey“ kontrastinėmis siūlėmis Pastaba: ne su sportinėmis priekinėmis sėdynėmis	N1P	1 212	1 212	1 212
Oda aptrauktas 3 stipinų daugiafunkcis vairas „plus“ ⓘ Pastaba: bazinė įranga Q5 Sportback modeliui Pasirinktinai:	1XW	171	171	171
„Audi exclusive“ juodo fortepijono lako interjero apdaila	5TL	544	544	544
Pilkai rudos spalvos natūralaus linijinės tekstūros beržo interjero apdaila	7TC	544	544	544

Papildoma įranga

Įrangos paketai / dizaino paketai	Kodas	Q5	Q5 advanced	Q5 S line
		Kaina EUR su PVM		
Odos ir dirbtinės odos „mono.pur 550˝ derinys su kontrastinėmis siūlėmis ir apvadais Sportinėms priekinėms sėdynėms: Juodos, „Okapi brown“, „Rock grey“ arba „Atlas beige“ spalvos oda aptrauktos vidurinės priekinių sėdynių ir dviejų šoninių galinių sėdynių dalys bei išorinė vairuotojo sėdynės šono pusė Juodos, „Okapi brown“, „Rock grey“ arba „Atlas beige“ spalvos dirbtine oda „mono.pur 550˝ aptrauktos šoninės sėdynių dalys, galvos atramos, priekinis ir galinis viduriniai ranktūriai bei vidurinė galinė sėdynė Juodos spalvos sėdynės su „Rock grey“ kontrastinėmis siūlėmis; „Okapi brown“, „Rock grey“ ir „Atlas beige“ spalvų sėdynės su „Granite grey“ kontrastinėmis siūlėmis Sidabrinės spalvos apvadai Sportinėms priekinėms sėdynėms su sėdynių vėdinimu: Juodos, „Okapi brown“, „Rock grey“ arba „Atlas beige“ spalvos perforuota oda aptrauktos vidurinės priekinių sėdynių dalys, vidurinės abiejų nevėdinamų šoninių galinių sėdynių dalys ir išorinė vairuotojo sėdynės šono pusė Juodos, „Okapi brown“, „Rock grey“ arba „Atlas beige“ spalvos dirbtine oda „mono.pur 550˝ aptrauktos šoninės sėdynių dalys, galvos atramos, priekinis ir galinis viduriniai ranktūriai bei vidurinė galinė sėdynė Juodos spalvos sėdynės su „Rock grey“ kontrastinėmis siūlėmis; „Okapi brown“, „Rock grey“ ir „Atlas beige“ spalvų sėdynės su „Granite grey“ kontrastinėmis siūlėmis Sidabrinės spalvos apvadai	N1X	1 212	1 212	1 212
„Fine Nappa“ odos rinktinio dizaino paketas Sportinėms priekinėms sėdynėms derinyje su interjero rinktinio dizaino paketu: „Rock grey“ spalvos „Fine Nappa“ oda su „Granite grey“ spalvos kontrastinėmis siūlėmis ir apvadais, arba „Criollo brown“ spalvos „Fine Nappa“ oda su „Granite grey“ spalvos kontrastinėmis siūlėmis ir apvadais aptrauktos vidurinės sėdynių dalys, sėdynių šonai, galvos atramos ir vidurinis ranktūris „Granite grey“ spalvos kilimėliai Pastaba: tik su 5MD arba 5TL, arba 7TC ir N1P arba N1X, arba N4X	N4X	1 212	1 212	1 212
„Launch edition“ paketas Lengvojo lydinio 5 stipinų „Wing“ dizaino ratlankiai, 8,0J x 19, 235/55 R19 padangos (CS7) 17˝ raudona spalva nudažyti stabdžių suportai (PC3) Be modelio ir variklio identifikavimo užrašų automobilio gale (2Z0) Juodos spalvos stogo bėgeliai su stogo bagažo laikiklių atpažinimu (3S2) Juodos spalvos išorinių veidrodžių korpusai (6FJ) Juodos spalvos Audi žiedai priekyje ir gale (4ZP) „Audi exclusive“ „Titanium Black“ spalvos dizaino paketas (4ZP) Juodos spalvos akcentai eksterjere „Audi Singleframe“ grotelių zonoje, apdailos juostos prie šoninių langų, durų apdailos juostos bei akcentai priekiniame ir galiniame bamperiuose Pastaba: tik su eksterjero spalvomis M4M4, 0E0E, 2Y2Y, 6I6I ⓘ Pastaba: ne Q5 ir TFSI e modeliui	PFK	-	-	477
Anglies pluošto stiliaus paketas Šios dalys yra iš anglies pluošto: Durų apdailos juostos Išorinių veidrodžių korpusai ⓘ Pastaba: ne Q5 Sportback modeliui	6FM	1 969	1 969	1 969

Audi exclusive

Interjero apdaila	Kodas	Audi exclusive Kaina EUR su PVM
„Audi exclusive“ „Crimson red“ spalvos anglies pluošto interjero apdaila	YTE	1 698
Kita interjero įranga		
„Audi exclusive“ kilimėliai su apvadais (4 kilimėliai) Kilimėlių spalva suderinta su pasirinkta interjero spalva Kilimėlių apvadų ir siūlių spalva gali būti individualiai pasirenkama iš „Audi exclusive“ spalvų pasiūlos: „alabaster white“, „cognac“, „diamond silver“, „Havana brown“, „jet grey“, „crimson red“	YSR	408
Raudonos spalvos „Audi Sport“ siūlės Pastaba: tik su WQS	YYB	543

Audi exclusive

Sėdynių apmušalai / odos paketai	Kodas	Audi exclusive Kaina EUR su PVM
„Audi exclusive“ apmušalai ir apdaila iš „Fine Nappa“ odos Sportinės priekinės sėdynės: „Fine Nappa“ oda aptrauktos vidurinės sėdynių dalys, sėdynių šonai, galvos atramos ir priekinis vidurinis ranktūris; durų apmušimų intarpai iš „Alcantara“ „Alcantara“, odos ir siūlių spalva gali būti individualiai pasirenkama iš „Audi exclusive“ spalvų pasiūlos: „alabaster white“, „crimson red“, „jet grey“, „cognac“, „calendula yellow“, „Havana brown“ Apatinių pridėtinių sėdynių dalių ir atlošų uždangalų spalva suderinta su interjero spalva ir neindividualizuojama Pastaba: tik su 3NS ir N2R arba N4X ir Q1D	YS1	3 679
„Audi exclusive“ „Fine Nappa“ oda aptrauktos atramos rankai duryse ir vidurinės konsolės šonai „Alcantara“, odos ir siūlių spalva gali būti individualiai pasirenkama iš „Audi exclusive“ spalvų pasiūlos: „alabaster white“, „diamond silver“, „ocean blue“, „jet grey“, „cognac“, „Havana brown“, „crimson red“ Pastaba: tik su 7HB	YSI	1 132
„Audi exclusive“ juodos ir „cognac“ spalvų dizaino paketas Sportinės priekinės sėdynės: Sėdynių apmušalai su rombų raštu, „cognac“ spalvos „Audi exclusive“ „Fine Nappa“ oda su juodos spalvos kontrastinėmis siūlėmis aptrauktas vidurinis ranktūris ir vidurinės konsolės šonai, su „S“ logotipo įspaudu priekinių sėdynių atlošuose Oda aptrauktas 3 stipinų daugiafunkcis vairas „plus“ „Audi exclusive“ valdymo elementų apdaila iš juodos spalvos odos su „cognac“ spalvos kontrastinėmis siūlėmis; su logotipo įspaudu ant vairo ir pavarų perjungimo arba važiavimo pakopų pasirinkimo svirties rankenos, specialaus „Audi exclusive“ rašto siūlės ant vairo Juodos spalvos durų apmušimų intarpai Juodos spalvos kilimėliai ir apvadai, „cognac“ spalvos siūlės Pastaba: tik su 1XW, ir 3NS, ir 7HB, ir N2R, ir, Q1D	YVI	5 491

Audi Q5 priedai

Drabužių pakabas priekiniam galvos atlošui

Pakabo spalva dera su automobilio interjeru. Lengvai montuojamas prie apskritų formų atlošo. Puikiai tinka kostiumams. Drabužiai kabo laisvai, bet yra gabenami saugiai.

Pastaba: Netinkamas naudoti su elektriniais ir stačiakampiais galvos atlošais.

35 EUR

Bagažo skyriaus padėklas

Ištobulinta jūsų bagažo skyriaus apsauga. Patvarus, plaunamas. Naujas kraštelis dar patikimiau sulaiko skysčius ir purvą.

117 EUR

Grindų kilimėliai visiems orams

Visiems orams skirti grindų kilimėliai idealiai atitinka jūsų Audi Q5 grindų kontūrą. Perdirbami. Ant priekinių kilimėlių – kontrastuojančios spalvos išskirtinis Q5 logotipas. Iškilus nugarėlės raštas ir tvirtinimo taškai grindyse užtikrina, kad jie tvirtai laikysis vietoje.

Priekinis komplektas **67 EUR**
Galinis komplektas **51 EUR**

Ventilių dangteliai su Audi logotipu

33 EUR

Kaina EUR su PVM

Audi Q5 priedai

Verslo krepšys, verslo lagaminas

Verso krepšys – tai pilnavertis nešiojamojo kompiuterio dėklas, puikiai įsikomponuojantis pačiame automobilyje. Jame telpa 15″ kompiuteris ir daugybė kitų daiktų, kuriems skirti atitinkami skyreliai.

151 EUR

Audi vaiko kėdutė

15-36 kg svorio arba 4-12 metų amžiaus vaikams. Tvirtinama trijose vietose tvirtinamu automobilio saugos diržu arba ISOFIX tvirtinimo taškuose. Spalva: Misano juoda/raudona

438 EUR

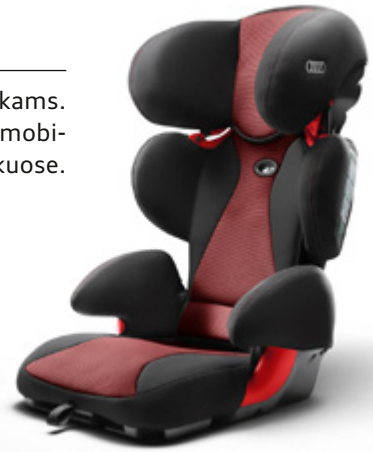

Stogo skersiniai

Išplėskite transportavimo gaimybes su originaliu Audi transportovimo įtaisu. Prie jo lengvai tvirtinami dviračių, slidžių ir snieglenčių, net baidarių stovai. Laikančiosioms kojelėms, apsauginiams antgaliams ir apdailos detalėms naudojamas senėjimui atsparus plastikas; mechaninės dalys pagamintos iš aukščiausios kokybės metalu dengtų plieno lakštų. Rakinamas su apsauga nuo vagių. Patikrintas Audi City-Crash testais.

303 EUR

Slidžių/snieglentės ir bagažo dėžė

Naujas, geresne aerodinamika ir sportiškesne išvaizda pasižymintis Audi dizainas – bekniedę juodą stogo dėžę puošia tik chromuoti Audi žiedai. Rakinama, atsidaranti iš abiejų pusių, tad pakrauti ir iškrauti daiktus lengva. Vidinė rankenėlė uždarymui. Paprastai ir greitai tvirtinima, su suspaudimo ribojimu. Orientuota į priekį – palengvina pasiekti bagažą.

Maksimalus leidžiamas svoris: 75 kg.

Išmatavimai: 2130x860x380 mm.

975 EUR

Kaina EUR su PVM

Audi Q5 priedai

Jungiamieji

Premium USB laidas specialiai buvo sukurtas sujungti jūsų telefoną ar kitus mobilius įrenginius su jūsų Audi Infotainment sistema. Jis taip pat puikiai priderintas prie jūsų automobilio vidaus. Būdamas 63 cm ilgio jis leis pasidėti įrenginį šalia esančioje dėtuvėje, bet nėra toks ilgas, kad keltų nepatogumų. Galimi laidai:USB type C - į Micro-USB; arba Apple Lightning

38 EUR

LED Audi žiedai prieduryje

Priedurio LED apšvietimas – tai patobulinta standartinių pasitinkančių šviesų versija, pasižyminti išraiškingu logotipo atvaizdavimu ir ryškesne šviesa.

(modeliams su standartiniu halogeniniu priedurio apšvietimu)

161 EUR

Espreso kavos automatas

Mėgaukitės kava, neišlipdami iš savo automobilio. Kompaktiškas, funkcionalus ir lengvai naudojamas.

289 EUR

Kaina EUR su PVM

Audi Q5 matmenys

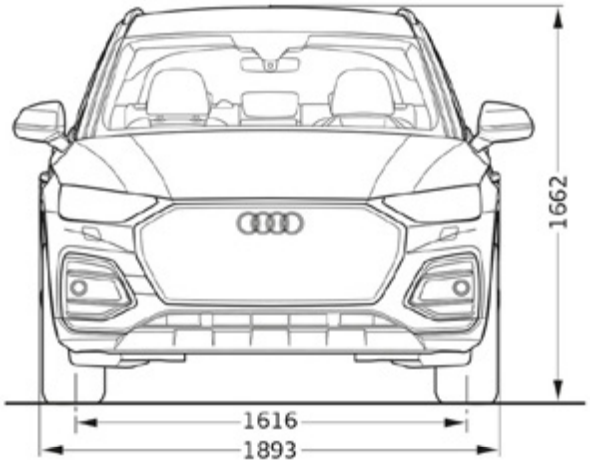

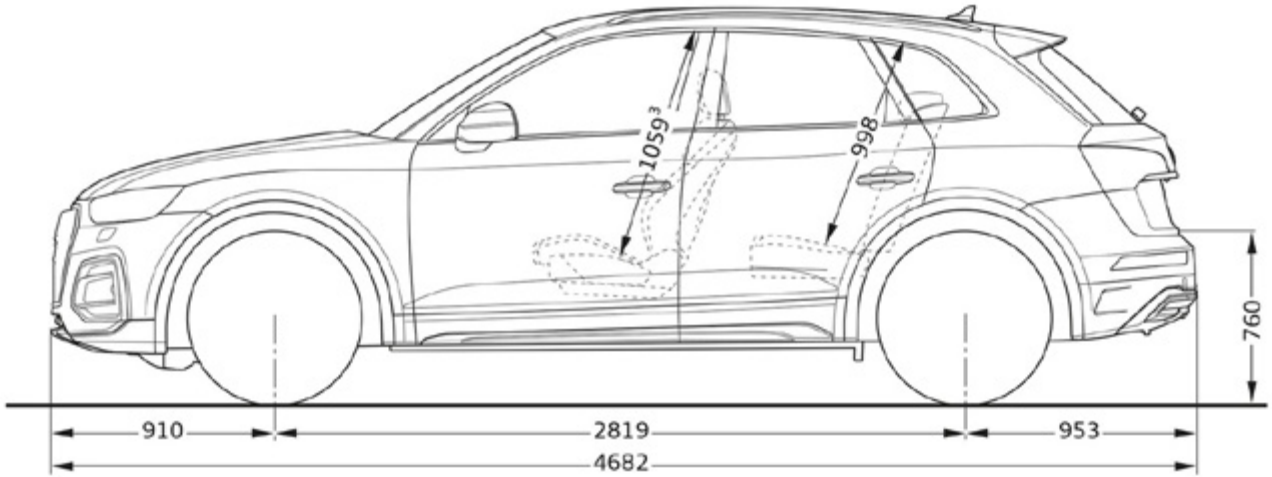

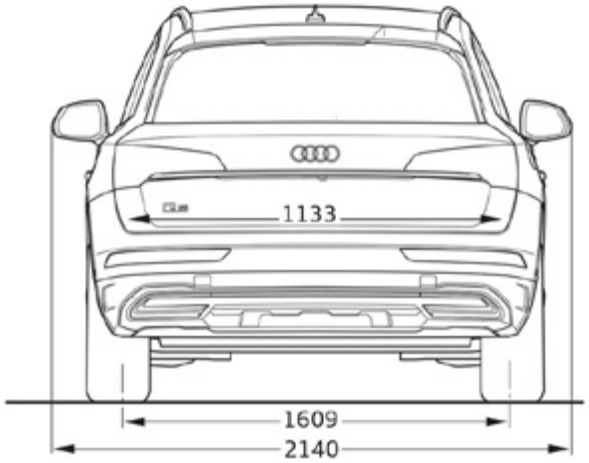

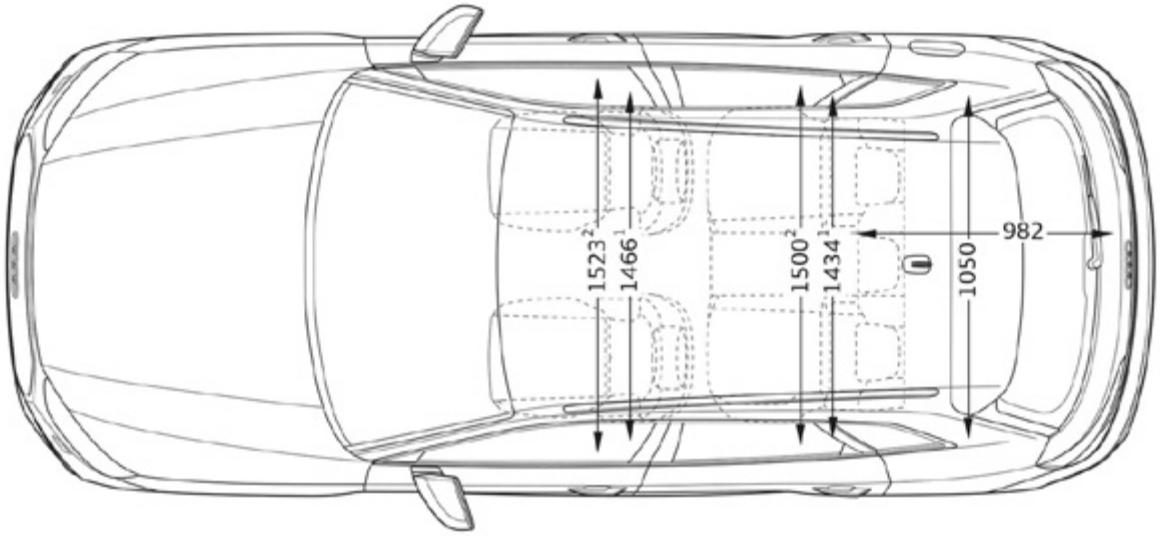

Audi Q5 Sportback matmenys

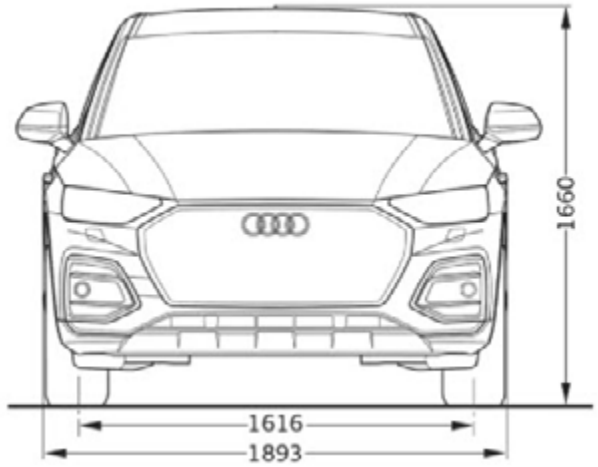

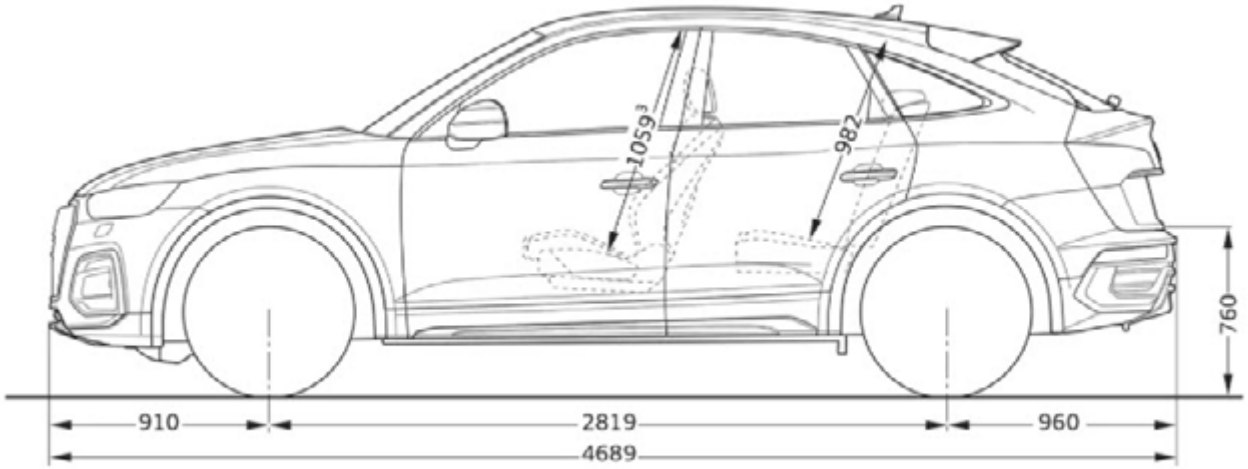

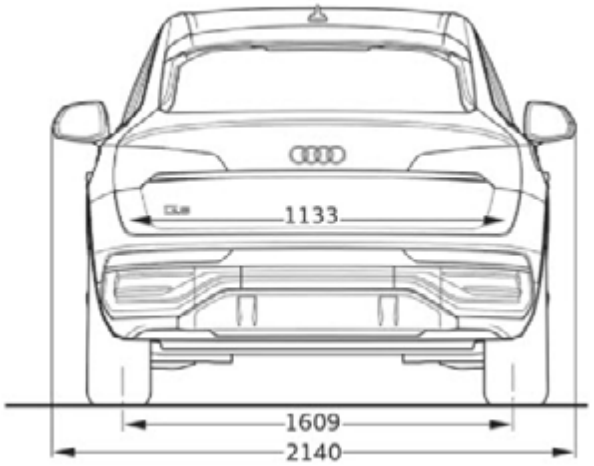

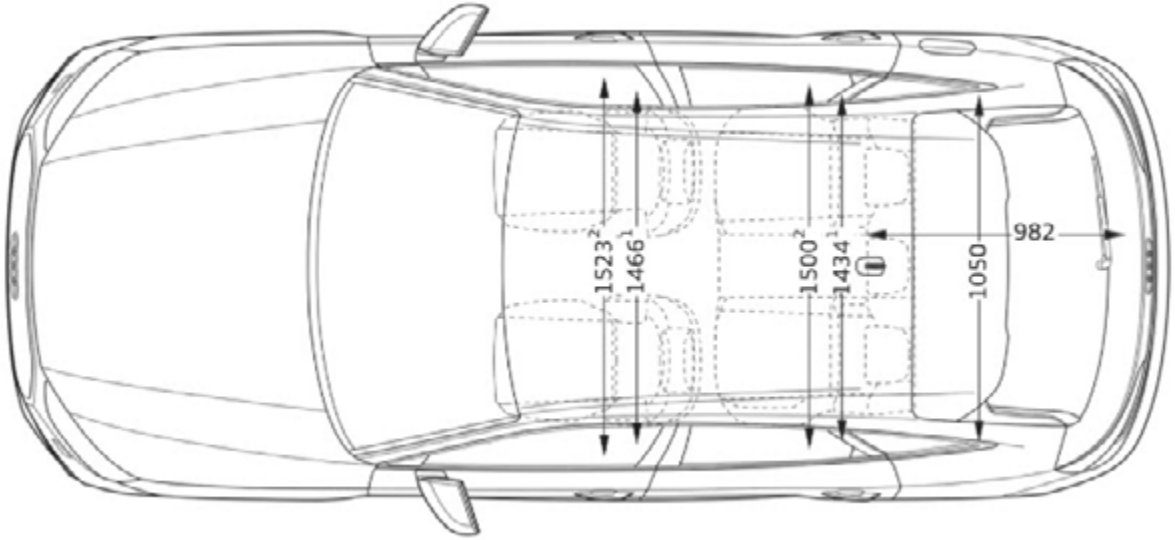

Audi Q5 techniniai duomenys

Variklio tipas	45 TFSI quattro			50 TFSI e quattro			55 TFSI e quattro			40 TDI quattro			50 TDI quattro		
Cilindrai / tūris (cm³)	4 / 1984			4 / 1984			4 / 1984			4 / 1968			6 / 2967		
Pavarų dėžė, pavaros tipas	7 / S tronic / quattro			7 / S tronic / quattro			7 / S tronic / quattro			7 / S tronic / quattro			8 / tiptronic / quattro		
Maksimali galia, kW/AG	195 / 265			195 / 265 (220 / 299)*			195 / 265 (270 / 367)*			150 / 204			210 / 286		
Maksimalus sukimo momentas, Nm/aps.	370 / 1600 - 4500			370 / 1600 - 4500			370 / 1600 - 4500			400 / 1750 - 3250			620 / 1750 - 3000		
Masės ir talpa															
Nepakrauto automobilio masė, kg	1835			2150			2150			1880			2010		
Maksimali leidžiama bendroji masė, kg	2445			2660			2660			2510			2645		
Maksimali leidžiama stogo apkrova / atraminė apkrova, kg	75 / 100			75 / 100			75 / 100			75 / 100			75 / 100		
Maksimali leidžiama priekabos be stabdžių masė, kg	750			750			750			750			750		
Degalų bako talpa, apytiksliai, l	70			54			54			65			70		
Bagažo skyriaus talpa, l	520			465			465			520			520		
Apsisukimo skersmuo, apytiksliai, m	11.8			11.8			11.8			11.8			11.8		
Eksploatacinės charakteristikos ir sąnaudos															
Maksimalus greitis, km/h	240			239			239			222			240		
Įsibegėjimas 0-100 km s	6.1			6.1			5.3			7.6			5.7		
NEDC degalų sąnaudos, l/100 km	Basis	advanced	S line	Basis	advanced	S line	Basis	advanced	S line	Basis	advanced	S line	Basis	advanced	S line
mieste	9.1-9.0	9.1-9.0	9.1-9.0	-	-	-	-	-	-	6.1	6.1	6.1	8.5-8.4	8.5-8.4	8.5-8.4
užmiestyje	6.5-6.2	6.5-6.2	6.5-6.2	-	-	-	-	-	-	5.0-4.8	5.0-4.8	5.0-4.8	5.9-5.7	5.9-5.7	5.9-5.7
mišriosios	7.5-7.2	7.5-7.2	7.5-7.2	1.9-1.8	1.9-1.8	1.9-1.8	-	-	1.9-1.8	5.4-5.3	5.4-5.3	5.4-5.3	6.9-6.7	6.9-6.7	6.9-6.7
Mišrioji NEDC CO_2 emisija, g/km	171-165	171-165	171-165	44-41	44-41	44-41	-	-	44-41	143-139	143-139	143-139	181-176	181-176	181-176
NEDC mišriosios elektros energijos sąnaudos, kWh/100km	-	-	-	19.5-19.3	19.5-19.3	19.5-19.3	-	-	19.5-19.3	-	-	-	-	-	-
WLTP degalų sąnaudos, l/100 km															
	9.2-8.3	9.2-8.3	9.2-8.4	1.8-1.5	1.8-1.5	1.8-1.5	-	-	1.8-1.5	7.0-6.3	7.0-6.3	6.9-6.3	8.8-8.1	8.8-8.1	8.8-8.1
Mišrioji WLTP CO_2 emisija, g/km	209-190	209-190	209-190	42-35	42-35	42-35	-	-	42-35	182-164	182-164	182-165	231-211	231-211	230-212
Ridos atsarga mišriajame WLTP cikle, km	-	-	-	56-62	56-62	56-62	-	-	56-62	-	-	-	-	-	-
Ridos atsarga mieste WLTP cikle, km	-	-	-	60-67	60-67	60-67	-	-	60-67	-	-	-	-	-	-
Emisijos standartas	Euro 6d-ISC-FCM			Euro 6d-ISC-FCM			Euro 6d-ISC-FCM			Euro 6d-ISC-FCM			Euro 6d-ISC-FCM		

TFSI Benzininis variklis su tiesioginiu degalų įpurškimu, turbopripūtimu ir „Audi valvelift“ sistema
TDI dyzelinis variklis su bendrosios magistralės įpurškimo sistema ir turbopripūtimu
TFSI e iš tinklo kraunamas hibridas

quattro nuolatinė visų ratų pavara
tiptronic pakopinė automatinė pavarų dėžė
*viso

Audi Q5 Sportback techniniai duomenys

Variklio tipas	45 TFSI quattro		50 TFSI e quattro		55 TFSI e quattro		40 TDI quattro		50 TDI quattro	
Cilindrai / tūris (cm³)	4 / 1984		4 / 1984		4 / 1984		4 / 1968		6 / 2967	
Pavarų dėžė, pavaros tipas	7 / S tronic / quattro		7 / S tronic / quattro		7 / S tronic / quattro		7 / S tronic / quattro		8 / tiptronic / quattro	
Maksimali galia, kW/AG	195 / 265		195 / 265 (220 / 299)*		195 / 265 (270 / 367)*		150 / 204		210 / 286	
Maksimalus sukimo momentas, Nm/aps.	370 / 1600 - 4500		370 / 1600 - 4500		370 / 1600 - 4500		400 / 1750 - 3250		620 / 2250 - 3000	
Masės ir talpa										
Nepakrauto automobilio masė, kg	1850		2150		2150		1900		2030	
Maksimali leidžiama bendroji masė, kg	-		2660		2660		-		-	
Maksimali leidžiama stogo apkrova / atraminė apkrova, kg	75 / 100		75 / 100		75 / 100		75 / 100		75 / 100	
Maksimali leidžiama priekabos be stabdžių masė, kg	750		750		750		750		750	
Degalų bako talpa, apytiksliai, l	70		54		54		65		70	
Bagažo skyriaus talpa, l	510		455		455		510		510	
Apsisukimo skersmuo, apytiksliai, m	11.8		11.8		11.8		11.8		11.8	
Eksploatacinės charakteristikos ir sąnaudos										
Maksimalus greitis, km/h	240		239		239		222		240	
Įsibegėjimas 0-100 km s	6.1		6.1		5.3		7.6		5.7	
NEDC degalų sąnaudos, l/100 km	advanced	S line	advanced	S line	advanced	S line	advanced	S line	advanced	S line
mieste	9.2-9.1	9.2-9.1	-	-	-	-	6.1	6.1	8.5-8.4	8.5-8.4
užmiestyje	6.6-6.3	6.6-6.3	-	-	-	-	5.1-4.8	5.1-4.8	5.9-5.7	5.9-5.7
mišriosios	7.6-7.4	7.6-7.4	2.0-1.8	2.0-1.8	-	2.0-1.8	5.5-5.3	5.5-5.3	6.9-6.7	6.9-6.7
Mišrioji NEDC CO_2 emisija, g/km	174-169	174-169	45-42	45-42	-	45-42	144-140	144-140	182-176	182-176
NEDC mišriosios elektros energijos sąnaudos, kWh/100km	-	-	19.6-19.3	19.6-19.3	-	19.6-19.3	-	-	-	-
WLTP degalų sąnaudos, l/100 km										
	9.1-8.3	9.1-8.3	1.8-1.5	1.8-1.5	-	1.8-1.5	6.9-6.2	6.9-6.3	8.7-8.0	8.7-8.0
Mišrioji WLTP CO_2 emisija, g/km	208-189	208-190	43-35	43-35	-	43-36	180-163	181-164	228-210	228-210
Ridos atsarga mišriajame WLTP cikle, km	-	-	56-62	56-62	-	56-61	-	-	-	-
Ridos atsarga mieste WLTP cikle, km	-	-	60-67	60-67	-	60-67	-	-	-	-
Emisijos standartas	Euro 6d-ISC-FCM		Euro 6d-ISC-FCM		Euro 6d-ISC-FCM		Euro 6d-ISC-FCM		Euro 6d-ISC-FCM	

TFSI Benzininis variklis su tiesioginiu degalų įpurškimu, turbopripūtimu ir „Audi valvelift“ sistema
TDI dyzelinis variklis su bendrosios magistralės įpurškimo sistema ir turbopripūtimu
TFSI e iš tinklo kraunamas hibridas

quattro nuolatinė visų ratų pavara
tiptronic pakopinė automatinė pavarų dėžė
*viso

Kontaktai

Kauno Audi centras
Audi Sport dileris

Chemijos g. 8, Kaunas
+370 37467467
audi@autojuta.lt
www.kaunoaudicentras.audi.lt

Møller Auto Keturi žiedai
Audi Sport dileris

Ukmergės g. 252, Vilnius
+370 52388011
audi@moller.lt
www.mollerautovilnius.audi.lt

Klaipėdos Audi centras

Šilutės pl. 50, Klaipėda
+370 61258526
info@klasera.lt
www.klaipedosaudicentras.audi.lt